(en)

Mower Deck Manual

Stamped Steel - Free Floating™

(es)

Manual del cortacésped

Acero estampado - Free Floating™

(fr)

Manuel pour carter de coupe

En acier estampé - Free Floating™

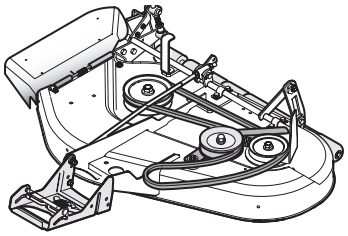

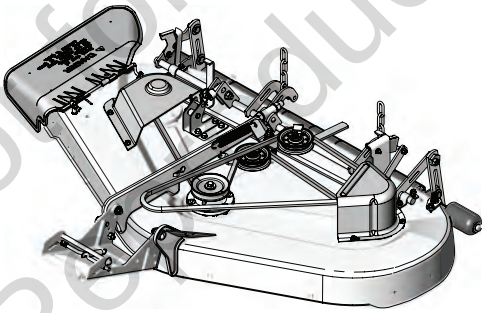

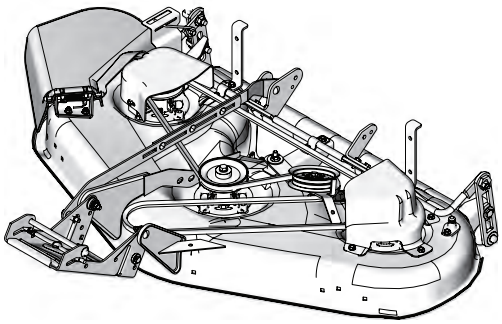

Not for Reproduction

© Briggs & Stratton
Milwaukee, WI, USA. All rights reserved.

80012601USCN
Revision F

Not for
Reproduction

Safety

WARNING

Failure to read and follow the safety warnings and instructions in this document and in the operator's manual could result in death, serious injury, and/or property damage.

Safety Alert Symbol and Signal Words

The safety alert symbol is used to identify safety information about hazards that can result in personal injury. A signal word (DANGER, WARNING, or CAUTION) is used with the alert symbol to indicate the likelihood and potential severity of injury. In addition, a hazard symbol may be used to represent the type of hazard.

DANGER indicates a hazard which, if not avoided,**will** result in death or serious injury.

WARNING indicates a hazard which, if not avoided, **could** result in death or serious injury.

CAUTION indicates a hazard which, if not avoided, **could** result in minor or moderate injury.

NOTICE: *indicates an action that could result in damage to the product.*

WARNING Amputation or Laceration Hazard

- DO NOT make adjustments or repairs while the engine is running or the blades are rotating.
- DO NOT place hands or feet near rotating parts or under the mower deck.
- Keep clear of the discharge opening at all times.
- Mower blades are sharp – wear heavy gloves when handling them.
- On multi-bladed mowers, rotating one blade could cause the other(s) to also rotate.

WARNING Thrown Objects Hazard

- DO NOT operate the mower deck or the tractor unless the discharge deflector or the complete grass catcher assembly (if equipped) is properly installed.
- Frequently check the condition of the discharge deflector and grass catcher assembly (if equipped) for damage or wear and repair/replace with manufacturer's recommended parts as necessary.

CAUTION Stored Energy Hazard

Keep hands away from tension springs when removing or installing mower deck or transmission belts.

Deck Safety Decal

If any safety or instructional decals become worn or damaged, and cannot be read, order replacement decals from your dealer.

Safety Interlock System Tests

The tractor is equipped with a Safety Interlock System. This system is present for your safety: do not attempt to bypass or tamper with the switches and devices. Check the system using the Safety Interlock System Tests listed in the Operator's Manual.

Anytime the deck is removed and reinstalled, you must perform this test.

Not for Reproduction

Seguridad

ADVERTENCIA

No leer ni respetar las advertencias e instrucciones de seguridad de este documento y del manual del operador, podría provocar la muerte, lesiones graves o daños a la propiedad.

Símbolo de alerta de seguridad y palabras de señalización

El símbolo de alerta de seguridad se usa para identificar información de seguridad acerca de los peligros que pueden provocar lesiones corporales. Se señaliza con una palabra (PELIGRO, ADVERTENCIA o PRECAUCIÓN) con el símbolo de aviso para indicar la probabilidad de una lesión y su potencial gravedad. Además, se puede utilizar un símbolo de peligro para representar el tipo de peligro.

PELIGRO indica un peligro que, si no se evita, **provocará** la muerte o lesiones graves.

ADVERTENCIA indica un peligro que, si no se evita, **podría** provocar la muerte o una lesión grave.

PRECAUCIÓN indica un peligro que, si no se evita, **podría** provocar la muerte o una lesión grave.

AVISO: *indica una situación que podría provocar daños en el producto.*

ADVERTENCIA Peligro de amputación o laceración

- NO realice ajustes ni reparaciones mientras el motor está en funcionamiento o las cuchillas están girando.
- No coloque las manos o los pies cerca de piezas giratorias o debajo de la máquina.
- Manténgase lejos de la apertura de descarga en todo momento.
- Las cuchillas del cortacésped son afiladas: Use guantes gruesos cuando las manipule.
- En cortacéspedes con múltiples cuchillas, girar una cuchilla podría provocar que las otras también giren.

ADVERTENCIA Peligro de objetos arrojados

- NO opere la cubierta del cortacésped ni el tractor a menos que el deflector de descarga o el conjunto completo del recogedor de césped (si está equipado) estén instalados adecuadamente.
- Revise frecuentemente la condición del deflector de descarga y del conjunto del recogedor de césped (si está equipado), en busca de daños o desgaste, y repare o reemplace con las piezas recomendadas por el fabricante, según sea necesario.

PRECAUCIÓN Peligro de energía almacenada

Mantenga las manos alejadas de los resortes de tensión cuando retire o instale la cubierta del cortacésped o las correas de transmisión.

Calcomanía de seguridad de la cubierta

Si alguna calcomanía de seguridad o de instrucciones se desgasta o daña y no puede leerse, pida calcomanías de reemplazo a su distribuidor local.

Pruebas del sistema de interbloqueo de seguridad

Este tractor está equipado con un sistema de interbloqueo de seguridad. Este sistema está presente para su seguridad: No intente desviar ni alterar los interruptores y dispositivos. Revise el sistema con las pruebas del sistema de interbloqueo de seguridad que se indican en el Manual del operador.

Siempre que se retire y se vuelva a instalar la cubierta, debe realizar esta prueba.

Not for Reproduction

Sécurité

AVERTISSEMENT

Veillez à lire et à suivre toutes les consignes de sécurité et directives de ce document et dans le manuel d'utilisation pour écarter tout accident mortel, de graves blessures et/ou des dommages matériels.

Symboles de sécurité et mots indicateurs

Le symbole de sécurité est utilisé pour identifier des informations de sécurité sur les dangers pouvant entraîner des blessures corporelles. Un mot-indicateur (DANGER, AVERTISSEMENT ou MISE EN GARDE) est utilisé avec le symbole de sécurité pour indiquer la probabilité et la gravité potentielle des blessures. En outre, un symbole de danger peut être utilisé pour représenter le type de danger.

DANGER indique un danger qui, s'il n'est si non évité, **entraînera** de graves blessures, voire même la mort.

AVERTISSEMENT indique un danger qui, si non évité, **pourrait** entraîner de graves blessures, voire même la mort.

MISE EN GARDE indique un danger qui, si non évité, **pourrait** résulter à une blessure mineure.

AVIS : *indique une situation pouvant endommager le produit.*

AVERTISSEMENT Risque d'amputation ou de lacération

- NE PAS faire de réglages ou de réparations pendant que le moteur tourne ou que les lames sont en rotation.
- NE PAS placer les mains ou les pieds près pièces tournantes ou sous le plateau de coupe.
- Se tenir en permanence à l'écart de l'ouverture d'éjection.
- Les lames de la tondeuse sont affûtées – porter des gants épais pendant leur manipulation.
- Sur les tondeuses à plusieurs lames, faire tourner une lame peut entraîner la rotation d'une ou plusieurs autres lames.

AVERTISSEMENT Risque d'objets projetés

- NE PAS utiliser le plateau de coupe ou le tracteur tant que le déflecteur d'éjection ou l'ensemble sac à herbe complet (si la machine en est équipée) soit correctement installé.
- Inspecter fréquemmment l'état du déflecteur d'éjection et de l'ensemble sac à herbe (si la machine en est équipée) pour vérifier s'ils sont endommagés ou usés et réparer/remplacer au besoin par des pièces recommandées par le fabricant.

MISE EN GARDE Risque d'énergie emmagasinée

Maintenir les mains à l'écart des ressorts de tension lors de la dépose ou de la pose des courroies du plateau de coupe ou de la transmission.

Étiquettes de sécurité sur le plateau

Si des étiquettes autocollantes de sécurité ou éducatives sont usées ou endommagées et deviennent illisibles, commander des étiquettes de rechange auprès de votre revendeur.

Tests du système de verrouillage de sécurité

Le tracteur est équipé d'un système de verrouillage de sécurité. Ce système de sécurité est présent pour votre sécurité : ne pas tenter de contourner les interrupteurs ou les dispositifs ou de les bricoler. Vérifier le système en s'aidant de la liste des essais du système de verrouillage de sécurité dans le manuel d'utilisation.

À chaque fois que le plateau est déposé ou posé, on doit effectuer cet essai.

Not for Reproduction

38″ 97 cm 7

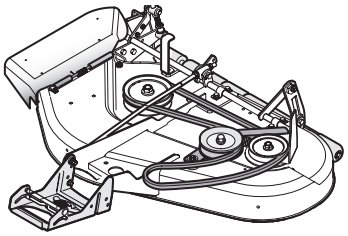

44″ 112 cm
50″ 127 cm 17

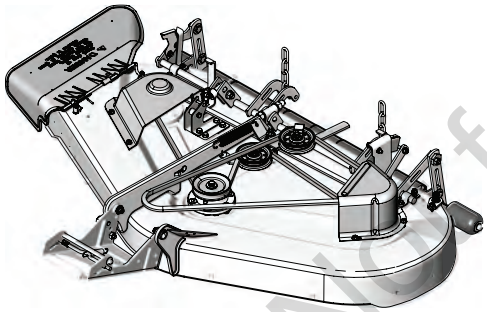

46″ 117 cm
52″ 132 cm 30

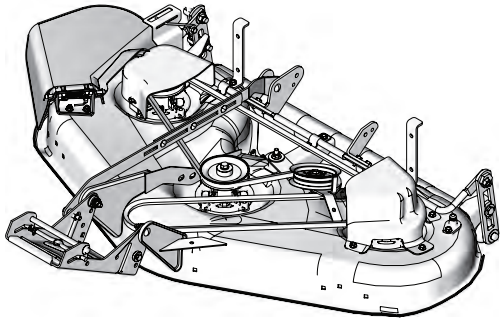

Not for Reproduction

38″ **97 cm**

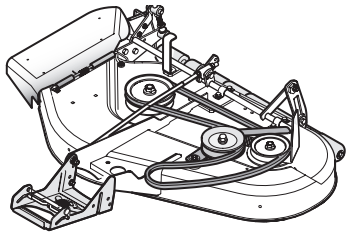

(en)

Preparation for Procedures 1

① Park tractor on a hard level surface.

⚠ WARNING

Unintentional start-up can result in entanglement, traumatic amputation, or laceration. Before beginning any service work on the tractor or mower deck:

② Set the parking brake,
③ Turn off the PTO,
④ Stop the engine then remove ignition key or safety key, and
⑤ Disconnect the spark plug wire(s).

(es)

Preparación para los procedimientos 1

① Estacione el tractor en una superficie dura y nivelada.

⚠ ADVERTENCIA

Una puesta en marcha involuntaria puede causar enredos, amputaciones traumáticas o laceraciones. Antes de comenzar con los trabajos de mantenimiento en el tractor o la cubierta del cortacésped:

② Active el freno de estacionamiento.
③ Apague la toma de fuerza.
④ Detenga el motor y luego retire la llave de encendido o la llave de seguridad.
⑤ Desconecte los cables de la bujía.

(fr)

Préparation aux procédures 1

① Stationner le tracteur sur un sol en dur.

⚠ AVERTISSEMENT

Un démarrage involontaire peut provoquer un enchevêtrement, des amputations ou des blessures profondes.
Avant de commencer à intervenir sur le tracteur ou le plateau de coupe :

② Engager le frein de stationnement.
③ Arrêter la PDF.
④ Arrêter le moteur, puis retirer la clé de contact ou la clé de sécurité.
⑤ Débrancher le ou les câbles de bougie.

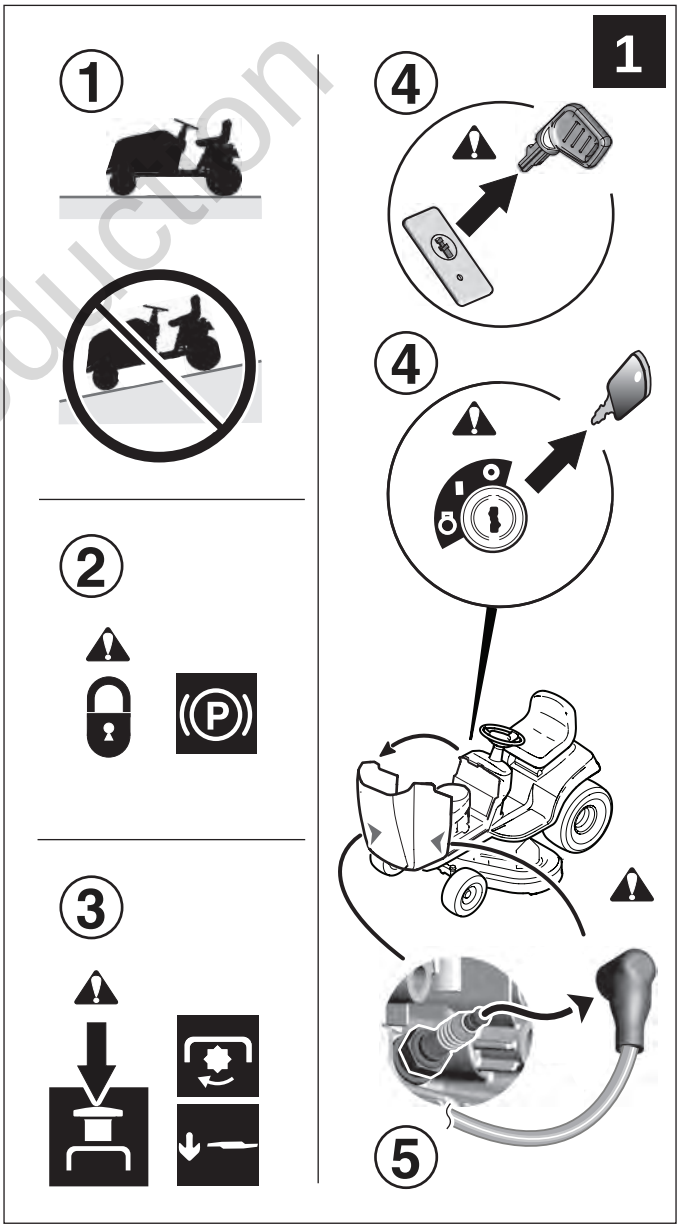

Not for Reproduction

en

Deck Installation

2

① Lower mower deck to the LOWEST height of cut.
② Turn the wheels fully to the left.
③ Slide mower deck under right side of tractor.
④ Turn the wheels straight ahead.
⑤ Pull back rod on front deck hitch.
⑥ Lift hitch and place it on hanger.
⑦ Push in rod to secure.
⑧ Attach the tractor deck lift cables.
⑨ Move idler arm to remove belt tension.
⑩ Install belt on the PTO pulley.
⑪ Connect height of cut harness (if equipped).

es

Instalación de la cubierta

2

① Baje la cubierta del cortacésped a la altura de corte MÁS BAJA.
② Gire las ruedas completamente hacia la izquierda.
③ Deslice la cubierta del cortacésped por el lado derecho del tractor.
④ Gire las ruedas hacia adelante.
⑤ Instale el enganche en la cubierta.
⑥ Levante el enganche y alinee los orificios con el soporte.
⑦ Inserte la varilla y fíjela con el pasador de retención.
⑧ Conecte los soportes de la cubierta a los soportes de elevación del tractor.
⑨ Mueva el brazo tensor para eliminar la tensión de la correa.
⑩ Coloque la correa en la polea de toma de fuerza.
⑪ Connect height of cut harness (if equipped).

fr

Pose du plateau

2

① Abaisser le carter de coupe sur la position de coupe LA PLUS BASSE.
② Tourner les roues à fond vers la gauche.
③ Glisser le carter de coupe sous le côté droit du tracteur.
④ Tourner les roues tout droit.
⑤ Tirer en arrière la tige sur l'attelage de plateau avant.
⑥ Lever l'attelage et le placer sur la suspension.
⑦ Pousser la tige pour l'attacher.
⑧ Attacher les câbles de levage de plateau du tracteur.
⑨ Déplacer le bras de tension pour relâcher la tension de la courroie.
⑩ Engager la courroie sur la poulie de PDF.
⑪ Connect height of cut harness (if equipped).

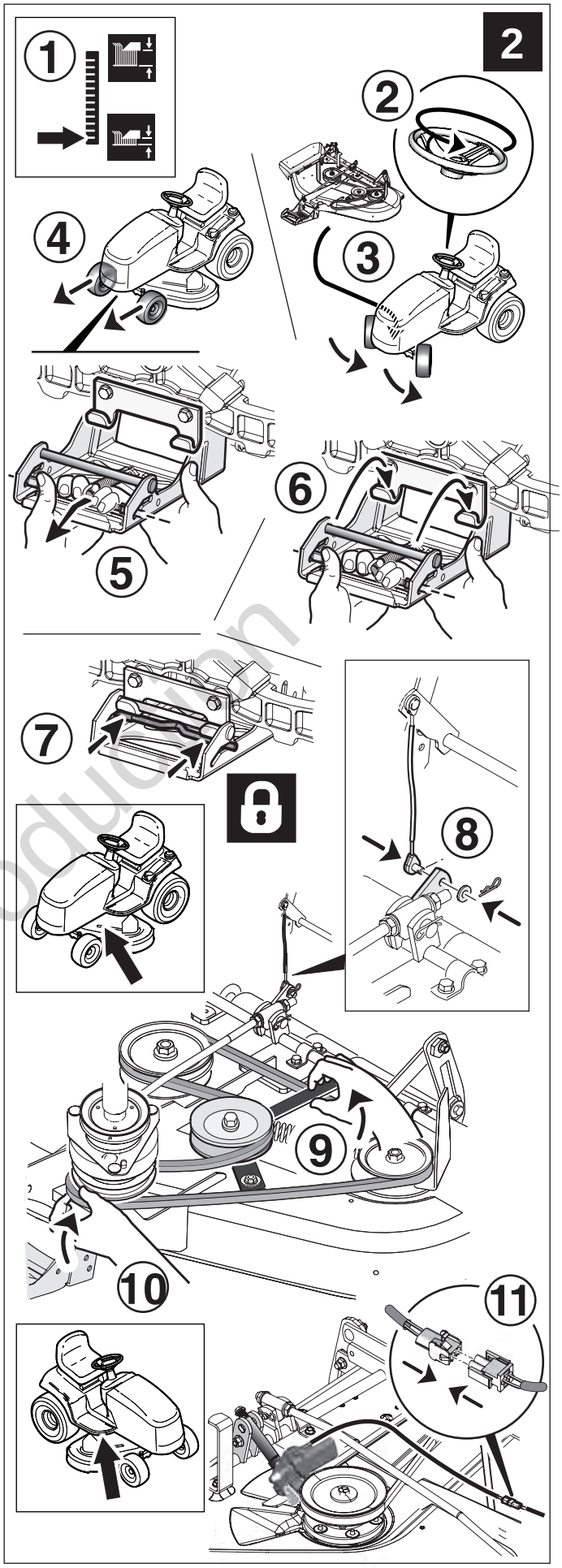

Not for Reproduction

en

Deck Leveling

3A

WARNING

Wear heavy gloves when handling or working around cutting blades. Blades are extremely sharp and can cause severe injury.

① Place the mower deck to the MID-HEIGHT of cut position.
② Turn the wheels straight ahead.
③ Set the tires to the pressures shown.

es

Nivelación de la cubierta

3A

ADVERTENCIA

Use guantes gruesos de cuero cuando manipule o trabaje alrededor de lascuchillas de corte. Las cuchillas son extremadamente afiladas y pueden provocar lesiones graves

① Coloque la cubierta del cortacésped en la posición de corte de ALTURA MEDIA.
② Gire las ruedas hacia adelante.
③ Ajuste los neumáticos según las presiones que se muestran.

fr

Mise à niveau du plateau

3A

AVERTISSEMENT

Porter des gants épais pour manipuler les lames de coupe outravailler autour. Les lames sont extrêmement aiguisées et peuvent être cause de graves blessures.

① Placer le plateau de coupe sur la position de coupe INTERMÉDIAIRE.
② Tourner les roues pour les remettre droites.
③ Régler la pression des pneus comme indiqué.

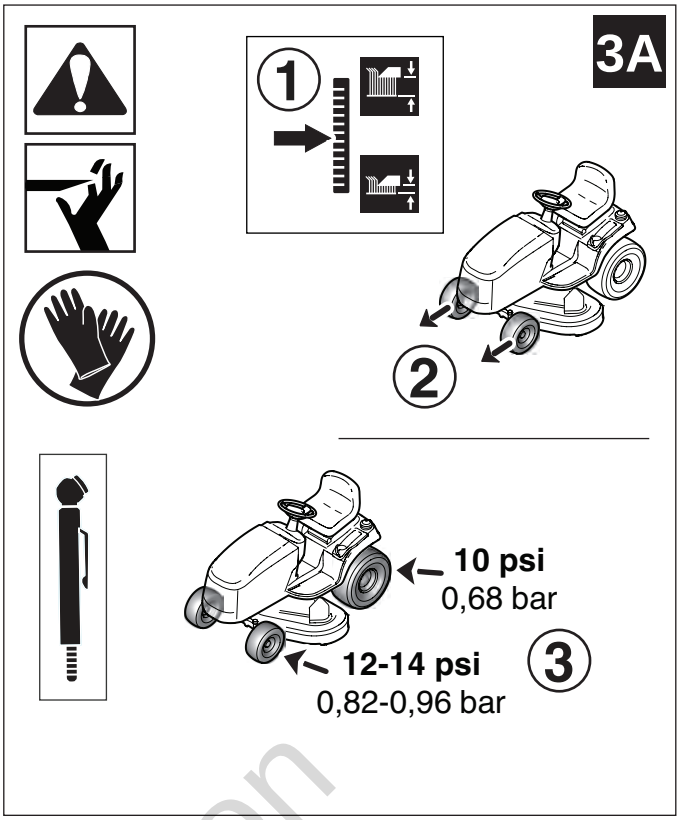

Not for Reproduction

(en)

SIDE-TO-SIDE **3B**

④ Arrange the mower blades so they are pointing side-to-side.

⑤ Measure the distance between the outside tips and the ground.

The difference between measurement (A and B) (should be less than 1/8″ (3 mm).

⑥ IF AN ADJUSTMENT IS NEEDED

- Loosen the locknut (C) then turn the eccentric nut (D) to raise or lower left hand side of mower.
- When mower is level, hold the eccentric nut while tightening the locknut (C). Torque as shown.

(es)

LADO A LADO **3B**

④ Ordene las cuchillas exteriores del cortacésped, de modo que estén apuntando hacia los lados.

⑤ Mida la distancia entre las puntas exteriores y el suelo.

La diferencia entre las mediciones (A y B) debería ser menor que 3 mm.

⑥ SI SE NECESITA UN AJUSTE

- Suelte la contratuerca (C) y luego suelte la tuerca excéntrica (D) para elevar o bajar el lado izquierdo del cortacésped.
- Cuando el cortacésped esté nivelado, afirme la tuerca excéntrica mientras aprieta la contratuerca (C). Aplique torsión como se muestra.

(fr)

TRANSVERSALEMENT **3B**

④ Diriger les extrémités extérieures des lames de la tondeuse pour qu'elles pointent transversalement.

⑤ Mesurer la distance entre les extrémités extérieures et le sol.

La différence entre les mesures (A et B) doit être inférieure à 3 mm (1/8 po).

⑥ SI UN RÉGLAGE S'AVÈRE NÉCESSAIRE

- Desserrer l'écrou-frein (C), puis tourner l'écrou excentrique (D) pour lever ou abaisser le côté gauche de la tondeuse.
- Quand la tondeuse est à niveau, maintenir l'écrou-frein excentrique tout en serrant l'écrou-frein (C). Serrer comme sur l'illustration.

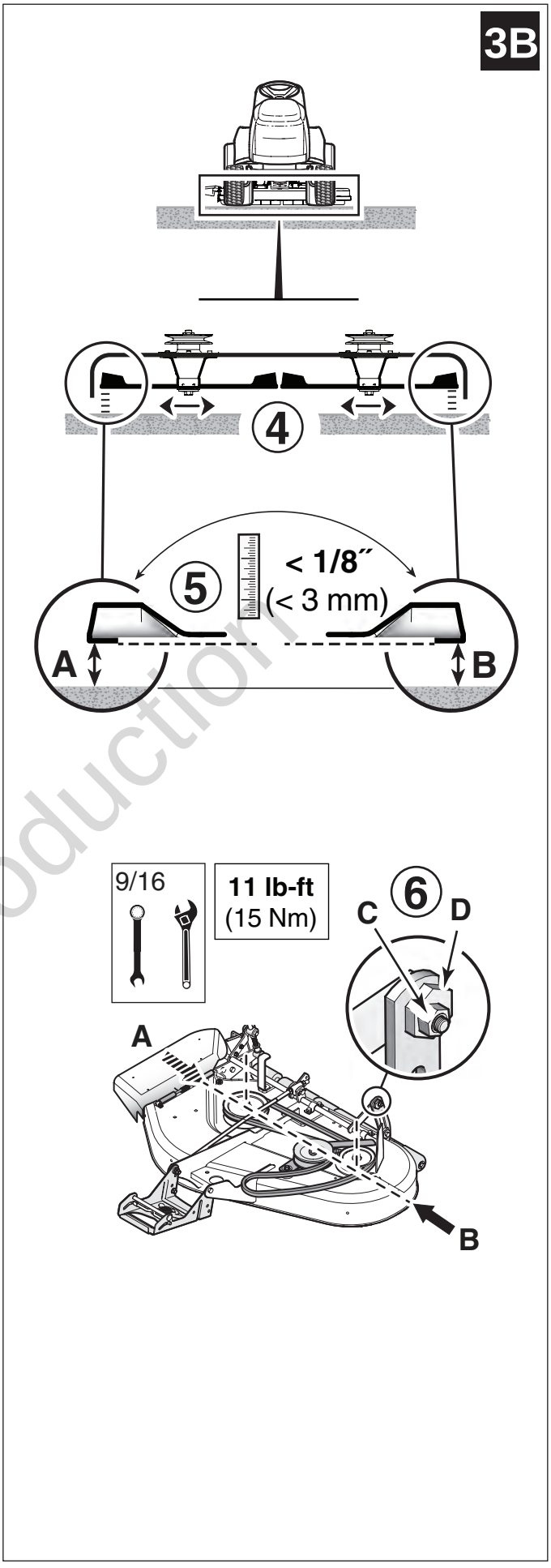

Not for Reproduction

(en)

FRONT-TO-BACK **3C**

⑦ Arrange the left side blade so it points front-to-back.

⑧ Measure the distance between the outside tips as shown and the ground.

Measurement (F) should be 1/4˝ (6 mm) higher than measurement (E).

IF AN ADJUSTMENT IS NEEDED

To LOWER - measurement (F):

To RAISE - measurement (F):

⑨ Loosen nut.

⑩ Tighten nut.

Check measurement (Step 7 & 8).

When measurement is correct tighten nuts and torque as shown.

(es)

DE ADELANTE HACIA ATRÁS **3C**

⑦ Organizar la cuchilla cortadora de lado derecho por lo que señala la parte delantera a la espalda.

⑧ Mida la distancia entre las puntas exteriores, como se muestra, y el suelo.

La medición (F) debería ser 6 mm mayor que la medición (E).

SI SE NECESITA UN AJUSTE

Para DISMINUIR la medición (F):

Para AUMENTAR la medición (F):

⑨ Suelte la tuerca.

⑩ Apriete la tuerca.

Revise la medición (pasos 7 y 8).

Cuando la medición sea correcta, apriete las tuercas con la torsión que se muestra.

(fr)

LONGITUDINALEMENT **3C**

⑦ Déplacer la lame de la tondeuse côté gauche pour qu'elle pointe longitudinalement.

⑧ Mesurer la distance entre les extrémités extérieures et le sol, comme sur l'illustration.

La mesure (F) devrait être plus longue de 6 mm (¼ po) que la mesure (E).

SI UN RÉGLAGE S'AVÈRE NÉCESSAIRE

Pour BAISSER - mesure (F) :

Pour RELEVER - mesure (F) :

⑨ Desserrer l'écrou.

⑩ Serrer l'écrou.

Vérifier la mesure (étapes 7 et 8).

Quand la mesure est correcte, serrer les écrous, comme sur l'illustration.

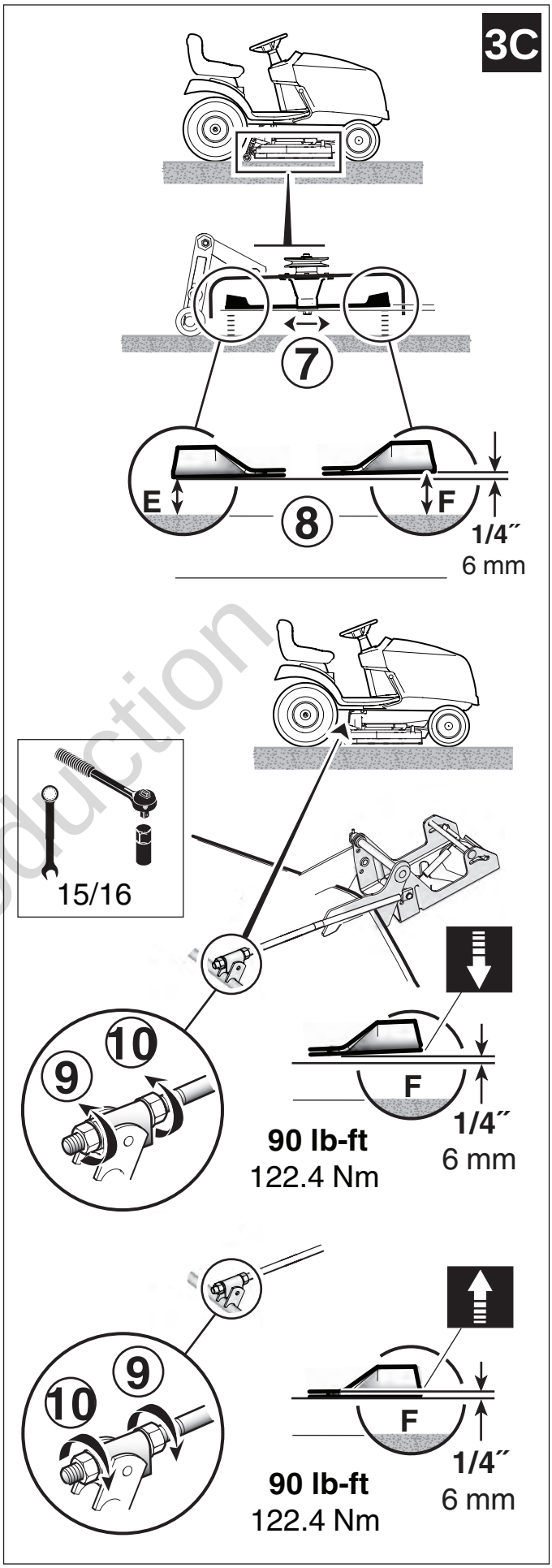

Not for Reproduction

(en)

Deck Removal

4

① Lower mower deck to the LOWEST height of cut.
② Disconnect height of cut harness.
③ Move idler arm to remove belt tension.
④ Remove belt from the PTO pulley.
⑤ Disconnect the tractor deck lift cable.
⑥ Pull back rod on front mower deck hitch.
⑦ Lift hitch and remove it from the hanger.
⑧ Turn the wheels fully to the left.
⑨ Remove deck from the right side of tractor.

(es)

Retiro de la cubierta

4

① Baje la cubierta del cortacésped a la altura de corte MÁS BAJA.
② Desconecte el haz de cables de altura de corte.
③ Mueva el brazo tensor para eliminar la tensión de la correa.
④ Retire la correa de la polea de toma de fuerza.
⑤ Desconecte el cable de elevación de la cubierta del tractor.
⑥ Tire de la varilla hacia afuera en el enganche frontal de la cubierta del cortacésped.
⑦ Levante el enganche y retírelo del soporte.
⑧ Gire las ruedas completamente hacia la izquierda.
⑨ Retire la cubierta desde el lado derecho del tractor.

(fr)

Dépose du plateau

4

① Abaisser le carter de coupe sur la position de coupe LA PLUS BASSE.
② Déconnecter le ou les faisceaux de hauteur de coupe.
③ Déplacer le bras de tension pour relâcher la tension de la courroie.
④ Retirer la courroie de la poulie de PDF.
⑤ Débranchez le câble de levage du tracteur.
⑥ Tirer en arrière la tige sur l'attelage de plateau avant de la tondeuse.
⑦ Lever l'attelage et le retirer de la suspension.
⑧ Tourner les roues à fond vers la gauche.
⑨ Retirer le plateau du côté droit du tracteur.

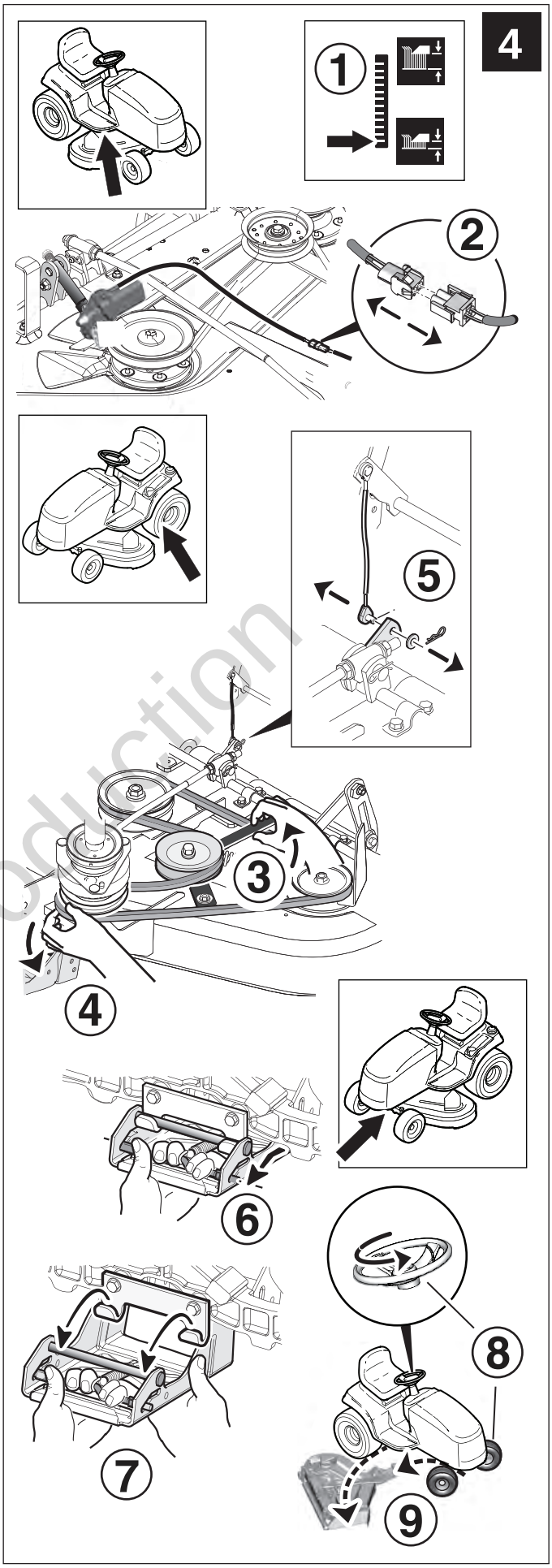

Not for Reproduction

en

Lubrication

5

Add grease to fittings where shown.

The pulleys are equipped with sealed bearings, which does not require lubrication.

es

Lubricación

5

Agregue grasa en los conectores donde se muestra.

Las poleas están equipadas con cojinetes sellados, los que no necesitan lubricación.

fr

Lubrification

5

Ajoutez la graisse aux raccords où s'affiche.

Les poulies restantes sont équipées d'un roulement étanche qui ne nécessite aucune lubrification.

Not for Reproduction

5

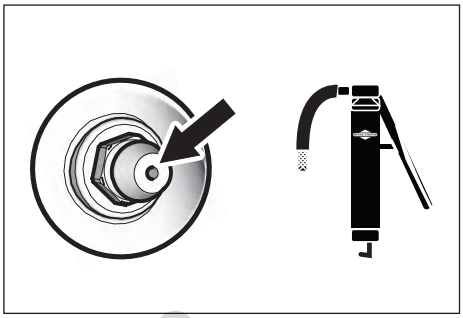

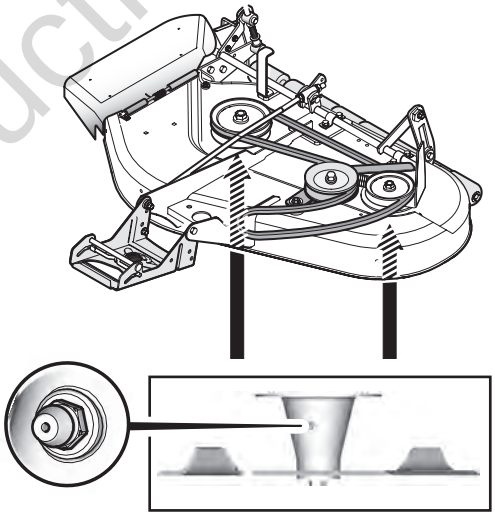

en

Blade Servicing 6

WARNING

Wear heavy gloves when handling or working around cutting blades. Blades are extremely sharp and can cause severe injury.

For your personal safety, if blade is damaged, it must be replaced.

Note: Deck must be removed to service blades. **See Deck Removal**.

① To remove blade, use a block of wood to prevent blade rotation while loosening capscrew.

② If the blade is dull, sharpen at 22 to 28 degrees. DO NOT sharpen beyond existing cutting edge.

③ After sharpening the blades, check to make sure they are balanced. Place the center hole of the blade on a nail lubricated with a drop of oil. A balanced blade will remain level. If necessary, correct blade balance by grinding the heavy end of the blade.

④ Reinstall the blade with the airlifts pointing up toward the mower deck as shown.

WARNING

The blade mounting capscrew must be installed with a spring washer (A).

Ensure capscrews are tightened to the torque value shown.

⑤ Install the concave side of the washer toward the blade.Install the bolt hand tight to hold the washer and blade onto the shaft (make sure the blade is fully seated onto the shaft).

⑥ Tighten the blade bolt to 50-60 lb-ft torque while holding onto the pulley bolt with a wrench.

⑦ Tighten the pulley bolt to 50-60 lb-ft torque while holding onto the blade bolt with a wrench.

es

Mantenimiento de la cuchilla 6

ADVERTENCIA

Use guantes gruesos de cuero cuando manipule o trabaje alrededor de lascuchillas de corte. Las cuchillas son extremadamente afiladas y pueden provocar lesiones graves.

Por su seguridad personal, debe reemplazar la cuchilla si está dañada.

Nota: Se debe retirar la cubierta para realizar mantenimiento en las cuchillas. **Consulte Retiro de la cubierta**

① Para retirar la cuchilla, utilice un bloque de madera para evitar que la cuchilla gire mientras suelta el tornillo de cabeza.

② Si la cuchilla está en buenas condiciones, afílela de 22 a 28 grados. No afile más allá del borde de corte original.

③ Después de afilar las cuchillas, compruebe que están equilibradas. Coloque el orificio central de la cuchilla en un clavo lubricado con una gota de aceite. Una cuchilla equilibrada permanece nivelada. Si es necesario, afile el extremo pesado de la cuchilla para corregir el equilibrio de la misma.

④ Vuelva a instalar la cuchilla (Figura 14) con los elevadores apuntando hacia la plataforma del cortacésped como se muestra.

⑤ Apriete con la mano el perno para fijar la arandela (lado cóncavo de la arandela hacia la cuchilla) y la cuchilla al eje (asegúrese de que la cuchilla esté totalmente asentada en el eje).

ADVERTENCIA

El tornillo de cabeza de montaje se debe instalar con una arandela de resorte (A).

Asegúrese de que los tornillos de cabeza estén apretados según los valores de torsión que se muestran.

⑥ Apriete el perno de la cuchilla a una torsión de 68 a 81 Nm mientras sostiene el perno de la polea con una llave.

⑦ Apriete el perno de la polea a una torsión de 68 a 81 Nm mientras sostiene el perno de la cuchilla con una llave.

Not for Reproduction

Intervention sur les lames

6

AVERTISSEMENT

Porter des gants épais pour manipuler les lames de coupe outravailler autour. Les lames sont extrêmement aiguisées et peuvent être cause de graves blessures.
Par mesure de sécurité personnelle, si la lame est endommagée, elle doit être remplacée.

Remarque : Le plateau doit être déposé pour intervenir sur les lames. **Voir Dépose du plateau.**

① Pour déposer une lame, utiliser un bloc de bois pour empêcher la lame de tourner pendant le desserrage de la vis d'assemblage.

② Si la lame est en bon état, affûter entre 22 et 28 degrés. NE PAS affûter au-delà du bord de coupe existant.

③ Après avoir affûté les lames, les vérifier pour s'assurer qu'elles sont équilibrées. Placer le trou au centre de la lame sur un clou lubrifié d'une goutte d'huile. Une lame équilibrée restera nivelée. Au besoin, corriger l'équilibre de la lame en meulant l'extrémité lourde de la lame.

④ Replacer la lame, le côté non tranchant pointant vers le plateau de coupe, comme sur l'illustration.

AVERTISSEMENT Risque d'objets projetés

La vis de fixation de la lame doit être installée avec une rondelle à ressort (A).
Veiller à ce que les vis de fixation soient serrées selon les couples de serrage indiqués.

⑤ Serrer le boulon en tenant la rondelle (côté concave de la rondelle vers la lame) et la lame sur l'arbre (veiller à ce que la lame repose bien sur l'arbre).

⑥ Serrer le boulon de la lame à un couple entre 50 et 60 lb-pi tout en tenant le boulon de la poulie avec une clé.

⑦ Serrer le boulon de la poulie à un couple entre 50 et 60 lb-pi tout en tenant le boulon de la lame avec une clé.

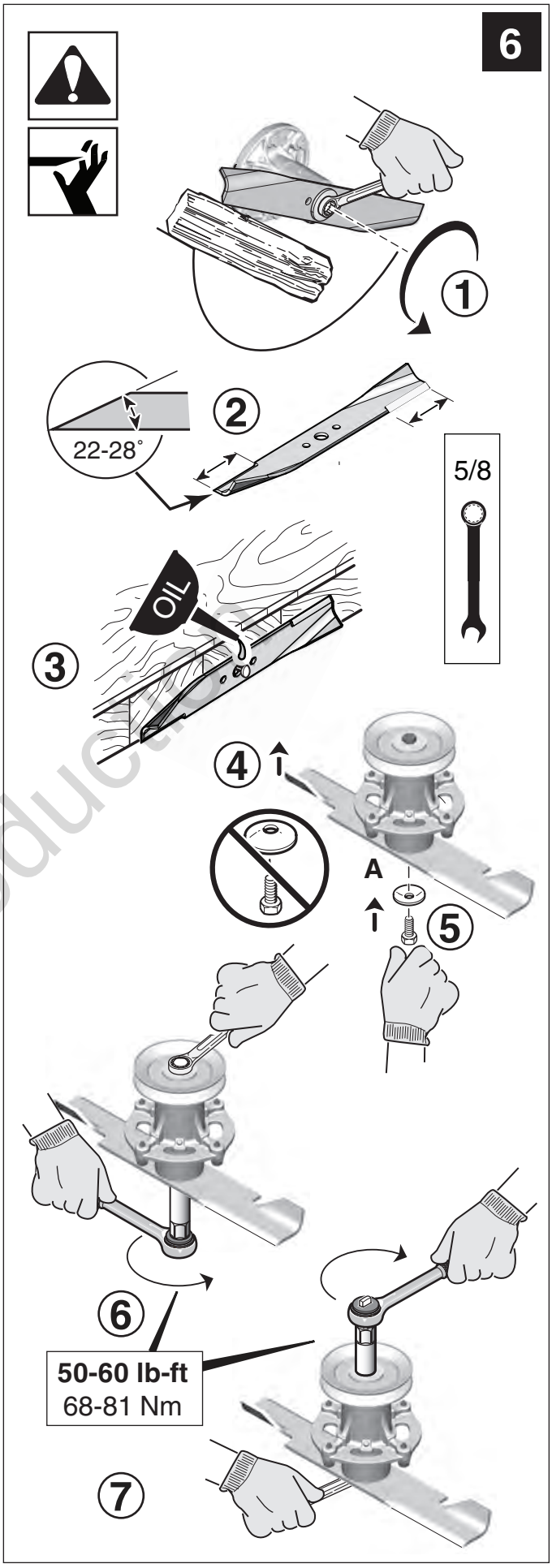

Not for Reproduction

(en)

Belt Replacement

7

Remove

① Lower mower deck to the lowest height of cut.
② Move idler arm to remove belt tension.
③ Remove belt from the PTO pulley.
④ Loosen nuts holding upstop.
⑤ Slide belt off pulley and remove from deck.

Install

Note: After installing new belt secure upstop approximately 1/8″ (4 mm) away from belt. Torque bolts as shown.

(es)

Reemplazo de la correa

7

Retire

① Baje la cubierta del cortacésped a la altura de corte más baja.
② Mueva el brazo de la polea tensora para eliminar la tensión de la correa.
③ Retire la correa de la polea de toma de fuerza.
④ Suelte las tuercas que afirman el tope vertical.
⑤ Deslice la correa para sacarla de la polea y retírela de la cubierta.

Instale

Nota: Después de instalar la nueva correa, fije el tope vertical aproximadamente a 4 mm de la correa. Aplique torsión a las correas como se muestra.

(fr)

Remplacement des courroies

7

Retirer

① Abaisser le plateau de coupe sur la position de coupe la plus basse.
② Déplacer le bras de tension pour relâcher la tension de la courroie.
③ Retirer la courroie de la poulie de PDF.
④ Desserrer les écrous retenant la butée supérieure.
⑤ Faire glisser la courroie pour la dégager de la poulie et la retirer du plateau de coupe.

Pose

Remarque : Après la pose d'une courroie neuve, attacher la butée supérieure à environ 4 mm (1/8 po) de la courroie. Serrer la courroie, comme sur l'illustration.

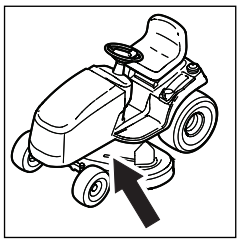

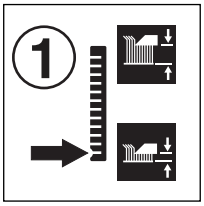

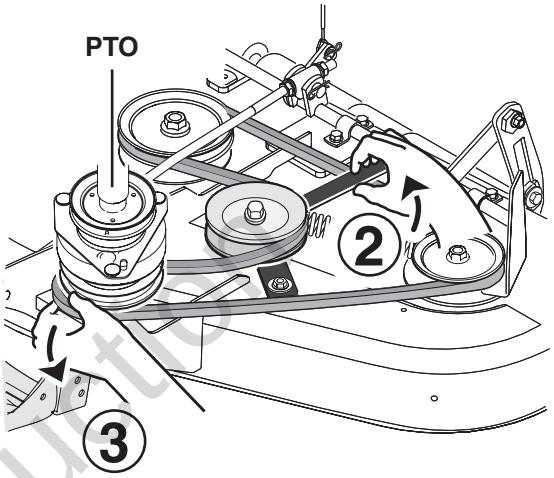

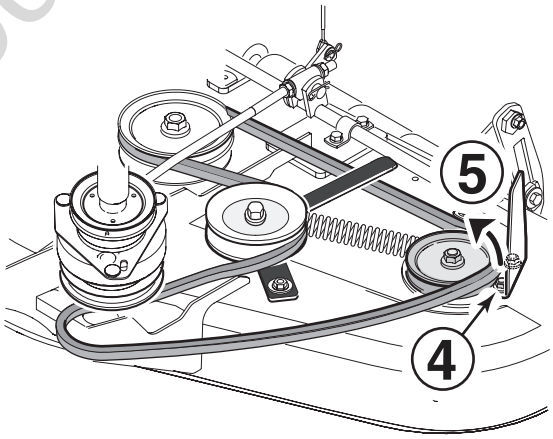

16 lb-ft
22 Nm

Not for Reproduction

44″	112 cm
50″	127 cm

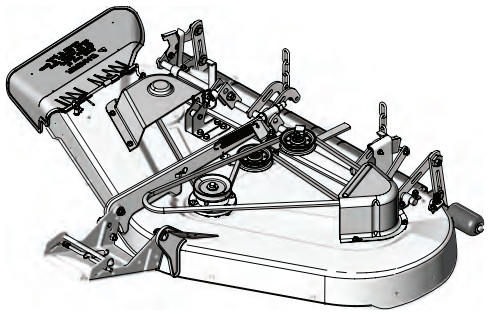

(en)

Preparation for Procedures 1

① Park tractor on a hard level surface.

⚠ WARNING

Unintentional start-up can result in entanglement, traumatic amputation, or laceration. Before beginning any service work on the tractor or mower deck:

② Set the parking brake,
③ Turn off the PTO,
④ Stop the engine then remove ignition key or safety key, and
⑤ Disconnect the spark plug wire(s).

(es)

Preparación para los procedimientos 1

① Estacione el tractor en una superficie dura y nivelada.

⚠ ADVERTENCIA

Una puesta en marcha involuntaria puede causar enredos, amputaciones traumáticas o laceraciones. Antes de comenzar con los trabajos de mantenimiento en el tractor o la cubierta del cortacésped:

② Active el freno de estacionamiento.
③ Apague la toma de fuerza.
④ Detenga el motor y luego retire la llave de encendido o la llave de seguridad.
⑤ Desconecte los cables de la bujía.

(fr)

Préparation aux procédures 1

① Stationner le tracteur sur un sol en dur.

⚠ AVERTISSEMENT

Un démarrage involontaire peut provoquer un enchevêtrement, des amputations ou des blessures profondes.
Avant de commencer à intervenir sur le tracteur ou le plateau de coupe :

② Engager le frein de stationnement.
③ Arrêter la PDF.
④ Arrêter le moteur, puis retirer la clé de contact ou la clé de sécurité.
⑤ Débrancher le ou les câbles de bougie.

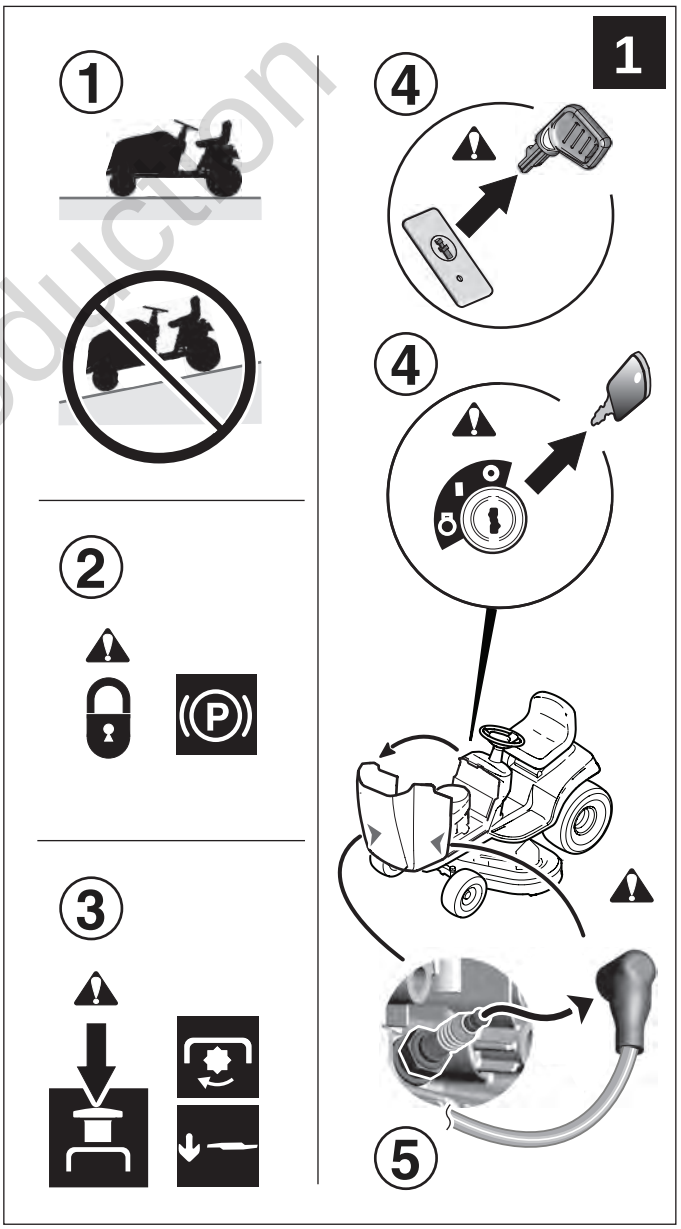

Not for Reproduction

(en)

Deck Installation

2

① Lower mower deck to the LOWEST height of cut.
② Turn the wheels fully to the left.
③ Slide mower deck under right side of tractor.
④ Turn wheels straight ahead.

Tractor / Hitch option with:

2 WHEEL DRIVE (2WD)

⑤ Pull back rod on the front deck hitch.
⑥ Lift hitch and place it on the hanger.
⑦ Push in rod to secure.

4 WHEEL DRIVE (4WD)

⑤ Lift hitch and place it on the hanger.
⑥ Insert rod.
⑦ Secure rod with hair pin.

⑧ Rotate and hold tractor hanger down while attaching the tractor deck lift chain. (2X's).
⑨ Move idler arm to remove belt tension.
⑩ Place belt on the PTO pulley.
⑪ Connect height of cut harness(es)

• Check and see which **Height of Cut Gauge** (**A**) is used on the tractor, than connect the harness(es) as shown.

(es)

Instalación de la cubierta

2

① Baje la cubierta del cortacésped a la altura de corte MÁS BAJA.
② Gire las ruedas completamente hacia la izquierda.
③ Deslice la cubierta del cortacésped por el lado derecho del tractor.
④ Gire las ruedas hacia adelante.

Opción de enganche con:

TRACCIÓN EN 2 RUEDAS (2WD)

⑤ Tire de la varilla hacia atrás en el enganche frontal de la cubierta.
⑥ Levante el enganche y colóquelo en el soporte.
⑦ Empuje la varilla hacia adentro para fijar.

TRACCIÓN EN LAS 4 RUEDAS (4WD)

⑤ Levante el enganche y colóquelo en el soporte.
⑥ Inserte la varilla.
⑦ Fije la varilla con una pinza de horquilla.

⑧ Gire y sujete la percha del tractor mientras fija la cadena de elevación de la plataforma del tractor. (2X).
⑨ Mueva el brazo tensor para retirar la tensión de la correa.
⑩ Coloque la correa en la polea de toma de fuerza.
⑪ Conecte los haces de cables de la altura de corte.

• Revise para ver cuál (no ambos) **calibre de altura de corte (A)** se usa en el tractor, y luego conecte los haces de cables como se muestra.

(fr)

Pose du plateau

2

① Abaisser le plateau de coupe sur la position de coupe la plus basse.
② Tourner les roues à fond vers la gauche.
③ Glisser le plateau de coupe sous le côté droit du tracteur.
④ Tourner les roues pour les remettre droites.

Option d'attelage avec :

2 ROUES MOTRICES (2WD)

⑤ Tirer en arrière la tige sur l'attelage du plateau avant.
⑥ Lever l'attelage et le placer sur la suspension.
⑦ Pousser la tige pour l'attacher.

4 ROUES MOTRICES (4WD)

⑤ Lever l'attelage et le placer sur la suspension.
⑥ Insérer la tige.
⑦ Attacher la tige à l'aide de goupilles en épingle à cheveux.

⑧ Faire pivoter vers le bas la suspension du tracteur en la maintenant. Attacher la chaîne de levage de plateau du tracteur. (2 fois)
⑨ Tirer le bras de tension pour relâcher la tension de la courroie.
⑩ Placer la courroie sur la poulie de PDF.
⑪ Connecter la hauteur du ou des harnais en coupe.

• Vérifier et voir quelle (pas les deux) **jauge de hauteur de coupe (A)** est utilisée sur le tracteur, puis raccorder le ou les harnais comme illustré.

Not for Reproduction

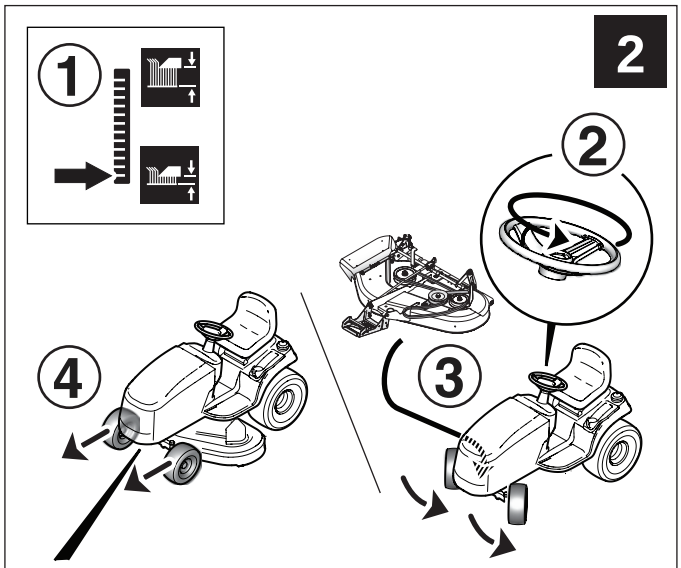

2WD

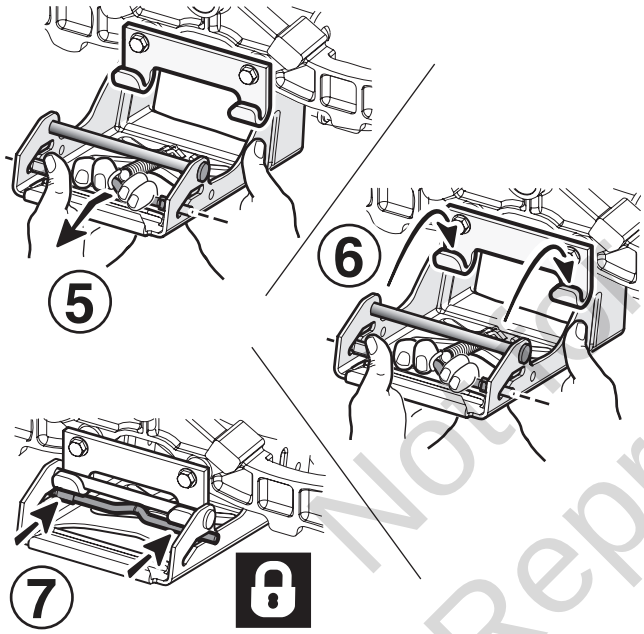

4WD

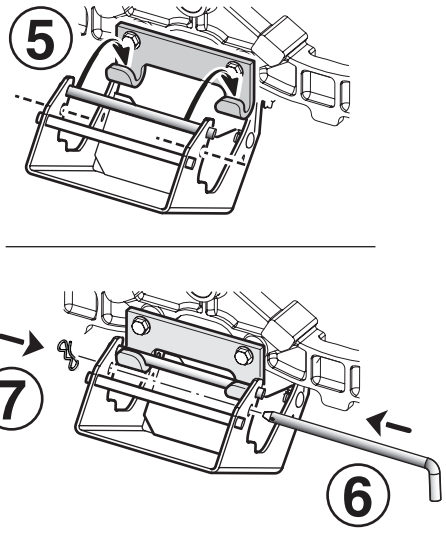

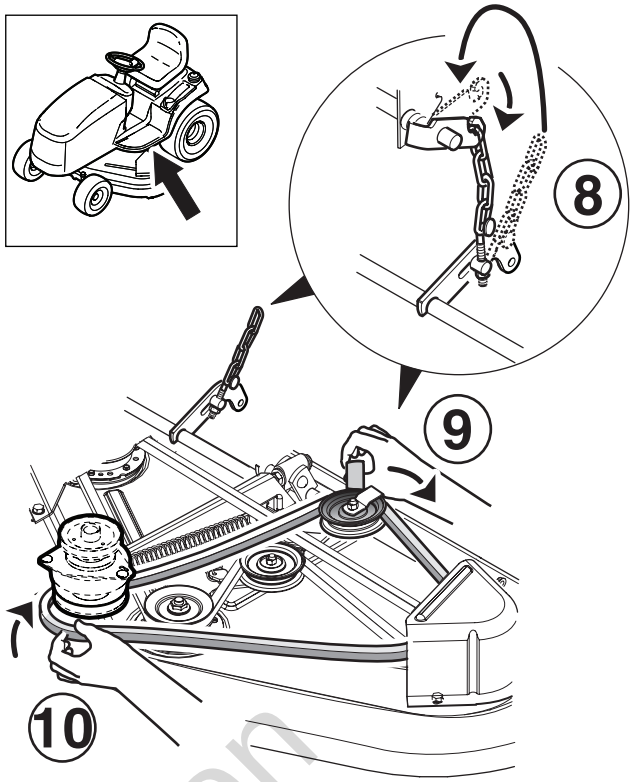

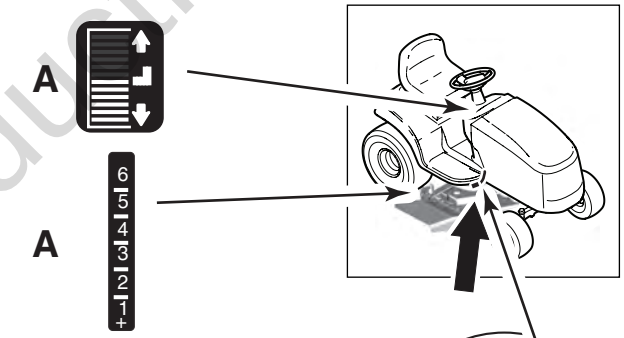

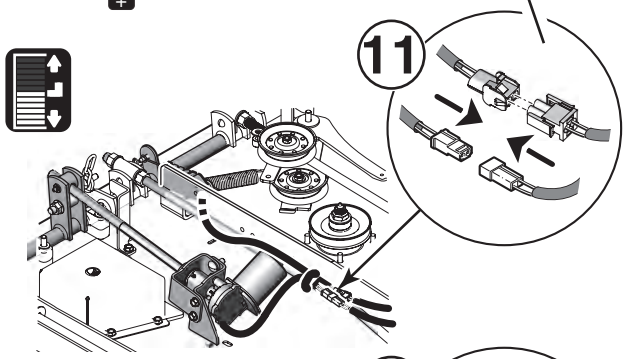

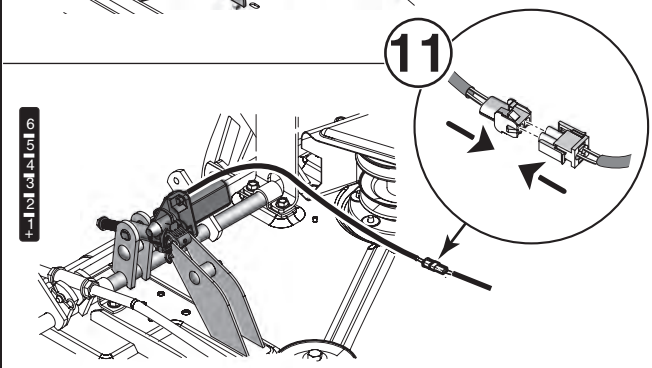

Non-contractual Reproduction

en

Deck Leveling

3A

⚠ WARNING

Wear heavy gloves when handling or working around cutting blades. Blades are extremely sharp and can cause severe injury.

① Place the mower deck to the MID-HEIGHT of cut position.
② Turn the wheels straight ahead.
③ Set the tires to the pressures shown.

SIDE-TO-SIDE

④ Arrange the mower blades so they are pointing side-to-side.
⑤ Measure the distance between the outside tips and the ground.

The difference between measurement (A and B) (should be less than 1/8″ (3 mm).

⑥ IF AN ADJUSTMENT IS NEEDED

- Loosen the locknut (C) then turn the eccentric nut (D) to raise or lower left hand side of mower.
- When mower is level, hold the eccentric nut whiletightening the locknut (C). Torque as shown.

es

Nivelación de la cubierta

3A

⚠ ADVERTENCIA

Use guantes gruesos de cuero cuando manipule o trabaje alrededor de lascuchillas de corte. Las cuchillas son extremadamente afiladas y pueden provocar lesiones graves

① Coloque la cubierta del cortacésped en la posición de corte de ALTURA MEDIA.
② Gire las ruedas hacia adelante.
③ Ajuste los neumáticos según las presiones que se muestran.

LADO A LADO

④ Ordene las cuchillas exteriores del cortacésped, de modo que estén apuntando hacia los lados.
⑤ Mida la distancia entre las puntas exteriores y el suelo.

La diferencia entre las mediciones (A y B) debería ser menor que 3 mm.

⑥ SI SE NECESITA UN AJUSTE

- Suelte la contratuerca (C) y luego suelte la tuerca excéntrica (D) para elevar o bajar el lado izquierdo del cortacésped.
- Cuando el cortacésped esté nivelado, afirme la tuerca excéntrica mientras aprieta la contratuerca (C). Aplique torsión como se muestra.

Not for Reproduction

Mise à niveau du plateau

3A

⚠ AVERTISSEMENT

Porter des gants épais pour manipuler les lames de coupe outravailler autour. Les lames sont extrêmement aiguisées et peuvent être cause de graves blessures.

① Placer le plateau de coupe sur la position de coupe INTERMÉDIAIRE.

② Tourner les roues pour les remettre droites.

③ Régler la pression des pneus comme indiqué.

TRANSVERSALEMENT

④ Diriger les extrémités extérieures des lames de la tondeuse pour qu'elles pointent transversalement.

⑤ Mesurer la distance entre les extrémités extérieures et le sol.

La différence entre les mesures (A et B) doit être inférieure à 3 mm (1/8 po).

⑥ SI UN RÉGLAGE S'AVÈRE NÉCESSAIRE

- Desserrer l'écrou-frein (C), puis tourner l'écrou excentrique (D) pour lever ou abaisser le côté gauche de la tondeuse.
- Quand la tondeuse est à niveau, maintenir l'écrou-frein excentrique tout en serrant l'écrou-frein (C). Serrer comme sur l'illustration.

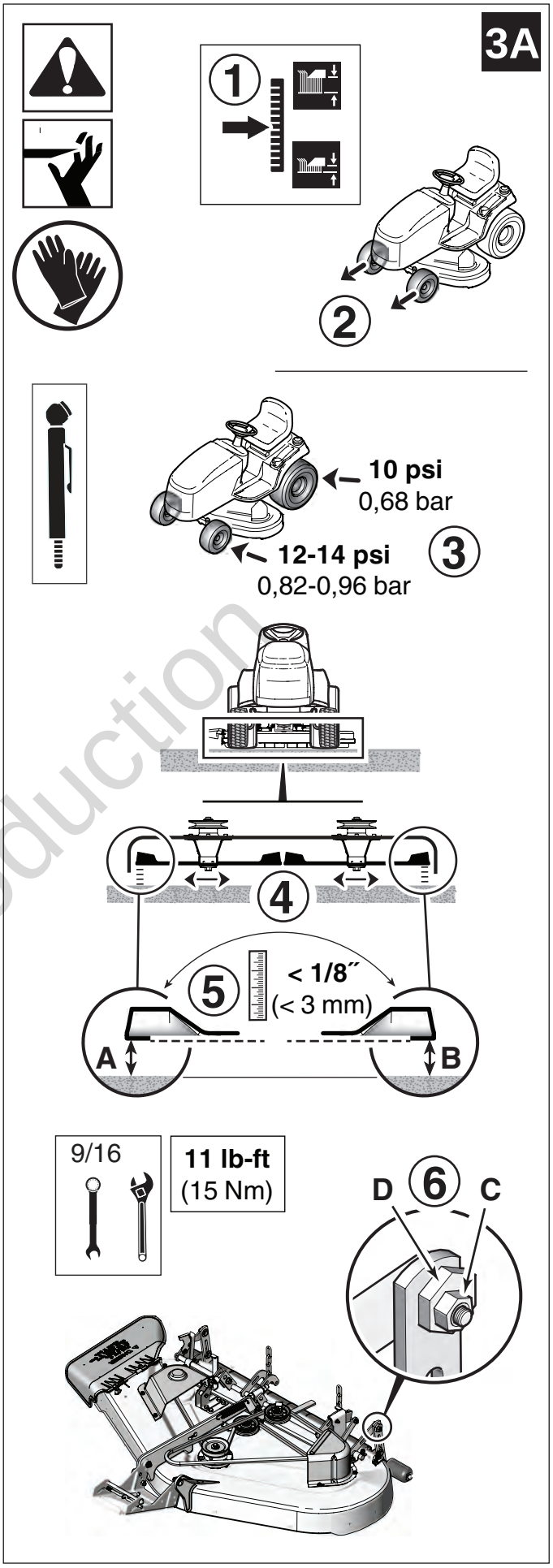

Not for Reproduction

(en)

FRONT-TO-BACK **3B**

⑦ Arrange the blades so they point front-to-back.

⑧ Measure the distance between the outside tips as shown and the ground.

Measurement (F) should be 1/4˝ (6 mm) higher than measurement (E).

IF AN ADJUSTMENT IS NEEDED

To LOWER - measurement (F):

To RAISE - measurement (F):

⑨ Loosen nut.

⑩ Tighten nut.

Check measurement (Step 7 & 8).
When measurement is correct tighten nuts and torque as shown.

(es)

DE ADELANTE HACIA ATRÁS **3B**

⑦ Coloque las cuchillas para que apunten de adelante hacia.

⑧ Mida la distancia entre las puntas exteriores, como se muestra, y el suelo.

La medición (F) debería ser 6 mm mayor que la medición (E).

SI SE NECESITA UN AJUSTE

Para DISMINUIR la medición (F):

Para AUMENTAR la medición (F):

⑨ Suelte la tuerca.

⑩ Apriete la tuerca.

Revise la medición (pasos 7 y 8).

Cuando la medición sea correcta, apriete las tuercas con la torsión que se muestra.

(fr)

LONGITUDINALEMENT **3B**

⑦ Disposez les lames de sorte qu'elles se tournent vers l'avant vers l'arrière.

⑧ Mesurer la distance entre les extrémités extérieures et le sol, comme sur l'illustration.

La mesure (F) devrait être plus longue de 6 mm (¼ po) que la mesure (E).

SI UN RÉGLAGE S'AVÈRE NÉCESSAIRE

Pour BAISSER - mesure (F) :

Pour RELEVER - mesure (F) :

⑨ Desserrer l'écrou.

⑩ Serrer l'écrou.

Vérifier la mesure (étapes 7 et 8).

Quand la mesure est correcte, serrer les écrous, comme sur l'illustration.

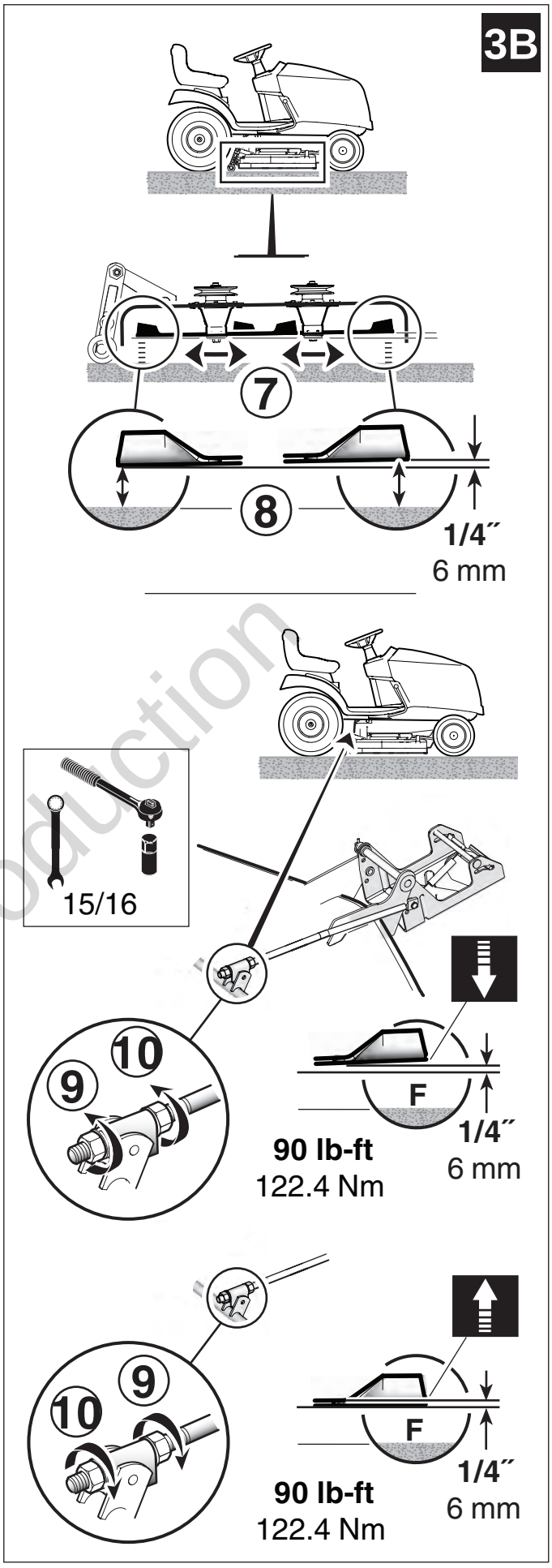

Not for Reproduction

(en)

Deck Removal

4A

① Lower mower deck to the LOWEST height of cut.
② Disconnect height of cut harness.
③ Move idler arm (multiple styles shown) to remove belt tension.
④ Remove belt from the PTO pulley.

(es)

Retiro de la cubierta

4A

① Baje la cubierta del cortacésped a la altura de corte más baja.
② Desconecte los haces de cables de altura de corte.
③ Mueva el brazo de la polea tensora para eliminar la tensión de la correa.
④ Retire la correa de la polea de toma de fuerza.

(fr)

Dépose du plateau

4A

① Abaisser le plateau de coupe sur la position de coupe LA PLUS BASSE.
② Déconnecter le ou les faisceaux de hauteur de coupe
③ Déplacer le bras de tension pour relâcher la tension de la courroie.
④ Retirer la courroie de la poulie de PDF.

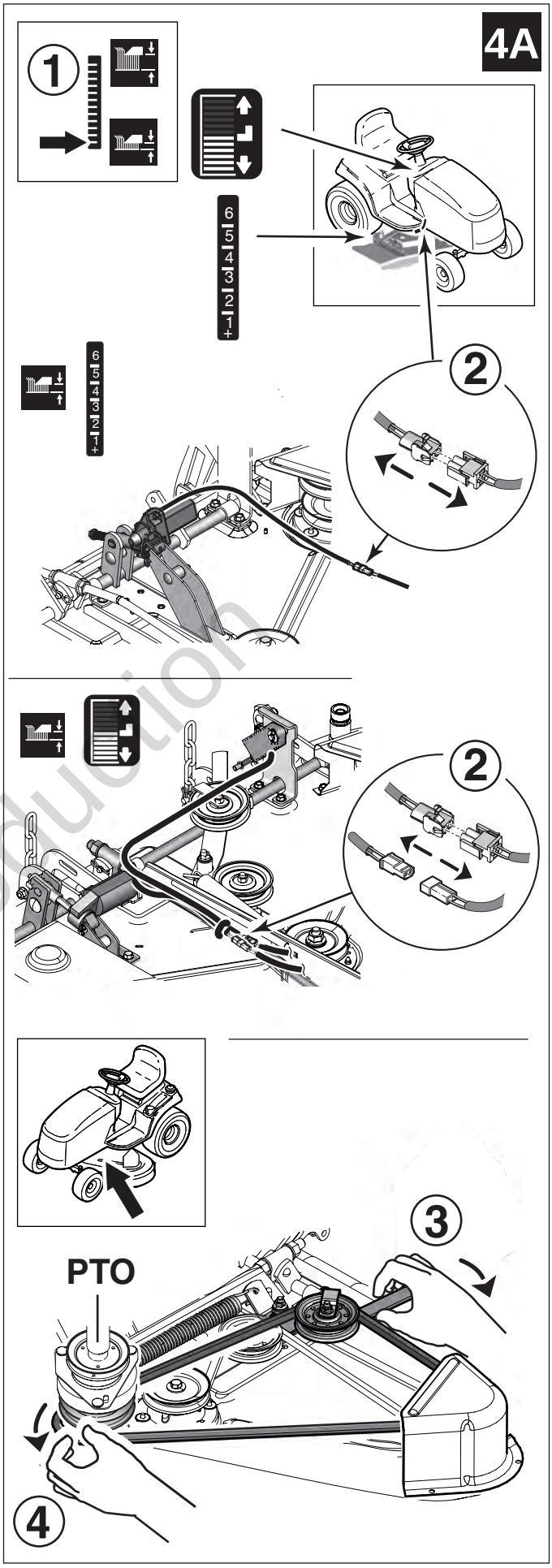

Not for Reproduction

(en)

⑤ Rotate and hold tractor hanger down.

⑥ Disconnect deck lift chains.

Disconnect the hitch.

Hitch option with:

2 Wheel Drive (2WD)

⑦ Pull back rod on the front deck hitch.

⑧ Lift hitch from the hanger.

⑨ Turn the wheels fully to the left.

⑩ Slide deck out from the right side of tractor.

4 Wheel Drive (4WD)

⑦ Remove rod.

⑧ Lift hitch from the hanger.

⑨ Turn the wheels fully to the left.

⑩ Slide deck out from the right side of tractor.

(es)

⑤ Gire y mantenga el soporte del tractor hacia abajo.

⑥ Desconecte las cadenas de elevación de la cubierta.

Desconexión del enganche.

Opción de enganche con:

Tracción en 2 ruedas (2WD)

⑦ Tire de la varilla hacia atrás en el enganche frontal de la cubierta.

⑧ Levante el enganche del soporte.

⑨ Gire las ruedas completamente hacia la izquierda.

⑩ Deslice la cubierta desde el lado derecho del tractor.

Tracción en las 4 ruedas (4WD)

⑦ Retire la varilla.

⑧ Levante el enganche del soporte.

⑨ Gire las ruedas completamente hacia la izquierda.

⑩ Deslice la cubierta desde el lado derecho del tractor.

(fr)

⑤ Faire pivoter vers le bas la suspension du tracteur en la maintenant.

⑥ Détacher les chaînes de levage du plateau de coupe.

Détacher l'attelage.

Option d'attelage avec :

2 roues motrices (2WD)

⑦ Tirer en arrière la tige sur l'attelage de plateau avant.

⑧ Lever l'attelage de la suspension.

⑨ Tourner les roues à fond vers la gauche.

⑩ Faire glisser le plateau en le dégageant du côté droit du tracteur.

4 roues motrices (4WD)

⑦ Enlever la tige.

⑧ Lever l'attelage de la suspension.

⑨ Tourner les roues à fond vers la gauche.

⑩ Faire glisser le plateau en le dégageant du côté droit du tracteur.

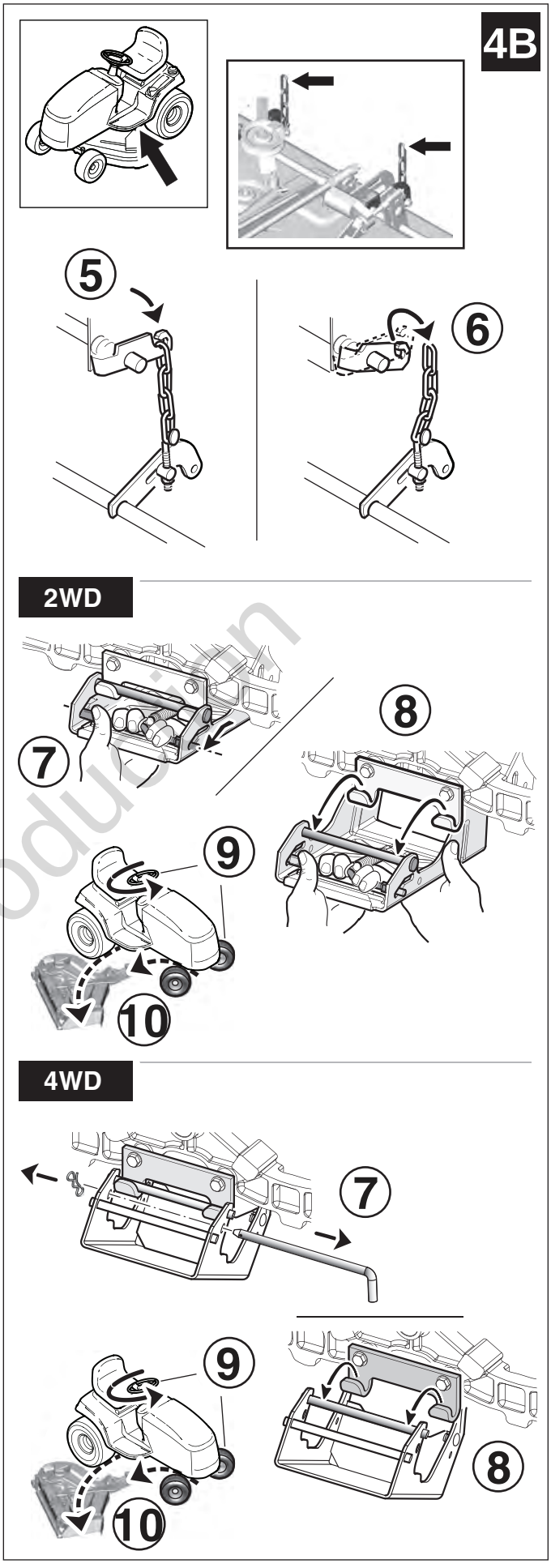

Not for Reproduction

(en)

Lubrication

5

Add grease to fittings where shown.

The pulleys are equipped with sealed bearings, which does not require lubrication.

(es)

Lubricación

5

Agregue grasa en los conectores donde se muestra.

Las poleas están equipadas con cojinetes sellados, los que no necesitan lubricación.

(fr)

Lubrification

5

Ajoutez la graisse aux raccords où s'affiche.

Les poulies restantes sont équipées d'un roulement étanche qui ne nécessite aucune lubrification.

5

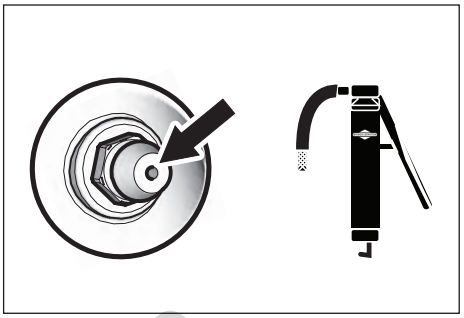

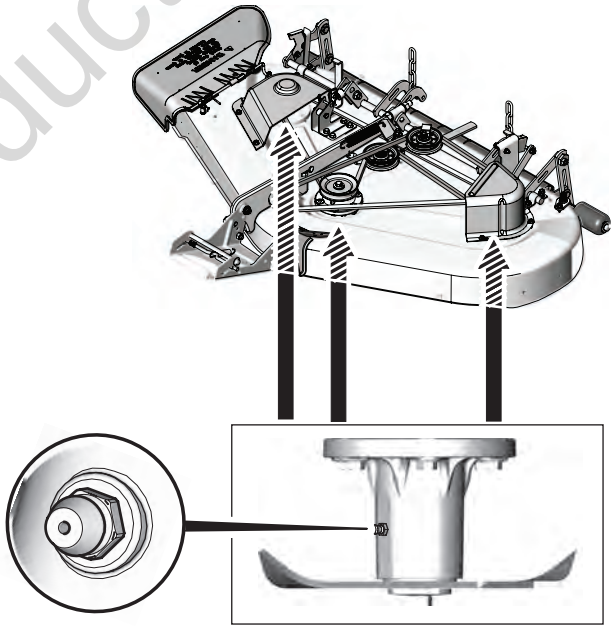

Not for Reproduction

Blade Servicing 6

WARNING

Wear heavy gloves when handling or working around cutting blades. Blades are extremely sharp and can cause severe injury.

For your personal safety, if blade is damaged, it must be replaced.

Note: Deck must be removed to service blades. **See Deck Removal**.

① To remove blade, use a block of wood to prevent blade rotation while loosening capscrew.

② If the blade is dull, sharpen at 22 to 28 degrees. DO NOT sharpen beyond existing cutting edge.

③ After sharpening the blades, check to make sure they are balanced. Place the center hole of the blade on a nail lubricated with a drop of oil. A balanced blade will remain level. If necessary, correct blade balance by grinding the heavy end of the blade.

④ Reinstall the blade with the airlifts pointing up toward the mower deck as shown.

WARNING

The blade mounting capscrew must be installed with a spring washer (A).

Ensure capscrews are tightened to the torque value shown.

⑤ Install the concave side of the washer toward the blade.Install the bolt hand tight to hold the washer and blade onto the shaft (make sure the blade is fully seated onto the shaft).

⑥ Tighten the blade bolt to 50-60 lb-ft torque while holding onto the pulley bolt with a wrench.

⑦ Tighten the pulley bolt to 50-60 lb-ft torque while holding onto the blade bolt with a wrench.

Mantenimiento de la cuchilla 6

ADVERTENCIA

Use guantes gruesos de cuero cuando manipule o trabaje alrededor de lascuchillas de corte. Las cuchillas son extremadamente afiladas y pueden provocar lesiones graves.

Por su seguridad personal, debe reemplazar la cuchilla si está dañada.

Nota: Se debe retirar la cubierta para realizar mantenimiento en las cuchillas. **Consulte Retiro de la cubierta**

① Para retirar la cuchilla, utilice un bloque de madera para evitar que la cuchilla gire mientras suelta el tornillo de cabeza.

② Si la cuchilla está en buenas condiciones, afílela de 22 a 28 grados. No afile más allá del borde de corte original.

③ Después de afilar las cuchillas, compruebe que están equilibradas. Coloque el orificio central de la cuchilla en un clavo lubricado con una gota de aceite. Una cuchilla equilibrada permanece nivelada. Si es necesario, afile el extremo pesado de la cuchilla para corregir el equilibrio de la misma.

④ Vuelva a instalar la cuchilla (Figura 14) con los elevadores apuntando hacia la plataforma del cortacésped como se muestra.

ADVERTENCIA

El tornillo de cabeza de montaje se debe instalar con una arandela de resorte (A).

Asegúrese de que los tornillos de cabeza estén apretados según los valores de torsión que se muestran.

⑤ Apriete con la mano el perno para fijar la arandela (lado cóncavo de la arandela hacia la cuchilla) y la cuchilla al eje (asegúrese de que la cuchilla esté totalmente asentada en el eje).

⑥ Apriete el perno de la cuchilla a una torsión de 68 a 81 Nm mientras sostiene el perno de la polea con una llave.

⑦ Apriete el perno de la polea a una torsión de 68 a 81 Nm mientras sostiene el perno de la cuchilla con una llave.

Not for Reproduction

Intervention sur les lames

6

AVERTISSEMENT

Porter des gants épais pour manipuler les lames de coupe outravailler autour. Les lames sont extrêmement aiguisées et peuvent être cause de graves blessures.
Par mesure de sécurité personnelle, si la lame est endommagée, elle doit être remplacée.

Remarque : Le plateau doit être déposé pour intervenir sur les lames. **Voir Dépose du plateau.**

① Pour déposer une lame, utiliser un bloc de bois pour empêcher la lame de tourner pendant le desserrage de la vis d'assemblage.

② Si la lame est en bon état, affûter entre 22 et 28 degrés. NE PAS affûter au-delà du bord de coupe existant.

③ Après avoir affûté les lames, les vérifier pour s'assurer qu'elles sont équilibrées. Placer le trou au centre de la lame sur un clou lubrifié d'une goutte d'huile. Une lame équilibrée restera nivelée. Au besoin, corriger l'équilibre de la lame en meulant l'extrémité lourde de la lame.

④ Replacer la lame, le côté non tranchant pointant vers le plateau de coupe, comme sur l'illustration.

AVERTISSEMENT Risque d'objets projetés

La vis de fixation de la lame doit être installée avec une rondelle à ressort (A).
Veiller à ce que les vis de fixation soient serrées selon les couples de serrage indiqués.

⑤ Serrer le boulon en tenant la rondelle (côté concave de la rondelle vers la lame) et la lame sur l'arbre (veiller à ce que la lame repose bien sur l'arbre).

⑥ Serrer le boulon de la lame à un couple entre 50 et 60 lb-pi tout en tenant le boulon de la poulie avec une clé.

⑦ Serrer le boulon de la poulie à un couple entre 50 et 60 lb-pi tout en tenant le boulon de la lame avec une clé.

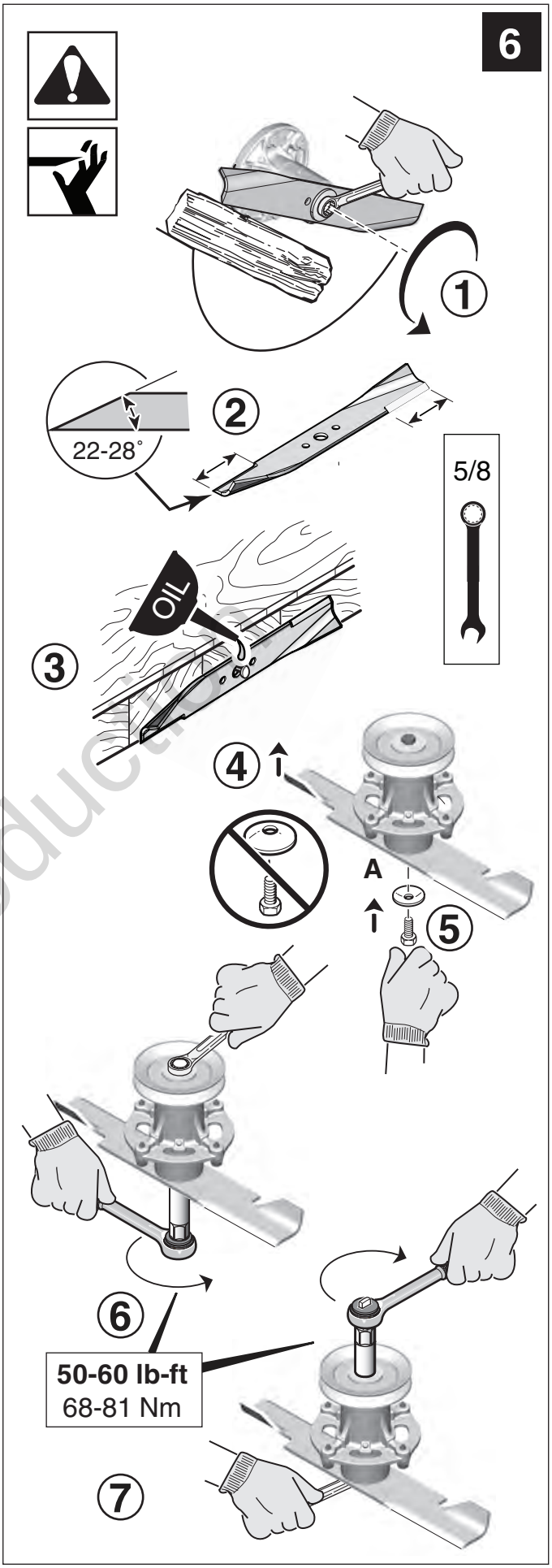

Not for Reproduction

en

Belt Replacement

7

Follow the procedure that matches your deck.

REMOVE

① Lower mower deck to the LOWEST height of cut.
② Remove belt covers.
③ Move idler arm to remove belt tension.
④ Remove belt from the PTO pulley.
⑤ Slide belt off - between pulley and belt guides (A). Loosen pulley bolt (B) if necessary.

INSTALL

Note: After installing new belt, check the belt guide (A) gap it should be approximately 1/8″ (3.3 mm) away from belt. Torque the bolt as shown.

es

Reemplazo de la correa

7

Siga el procedimiento (4A o 4B) que coincida con su mazo.

RETIRO

① Baje la cubierta del cortacésped a la altura de corte MÁS BAJA.
② Retire las cubiertas de la correa.
③ Mueva el brazo de la polea tensora para eliminar la tensión de la correa.
④ Retire la correa de la polea de toma de fuerza.
⑤ Deslice la correa para retirarla, entre la polea y las guías de la correa (A). Suelte el perno si es necesario.

INSTALACIÓN

Nota: Después de instalar una nueva correa, revise la separación de la guía de la correa (A), debería estar aproximadamente a 3,3 mm de la correa. Aplique torsión al perno según se muestra.

fr

Reemplazo de la correa courroies

7

Suivez la procédure (4A ou 4B) qui correspond à votre deck.

DÉPOSE

① Abaisser le carter de coupe sur la position de coupe LA PLUS BASSE.
② Retirer le couvre-courroie.
③ Déplacer le bras de tension pour relâcher la tension de la courroie.
④ Retirer la courroie de la poulie de PDF.
⑤ Faire glisser la courroie pour la dégager : entre la poulie et les guides de courroie (A). Au besoin, desserrer le boulon.**POSE.**

Remarque : Après la pose d'une courroie neuve, vérifier l'écart des guides de courroie : ils devraient être à environ 3,3 mm (1/8 po) de la courroie. Serrer le boulon, comme sur l'illustration.

Not for Reproduction

7

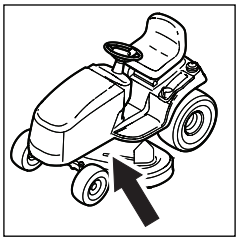

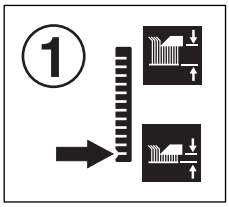

1/2

44″ **112 cm**

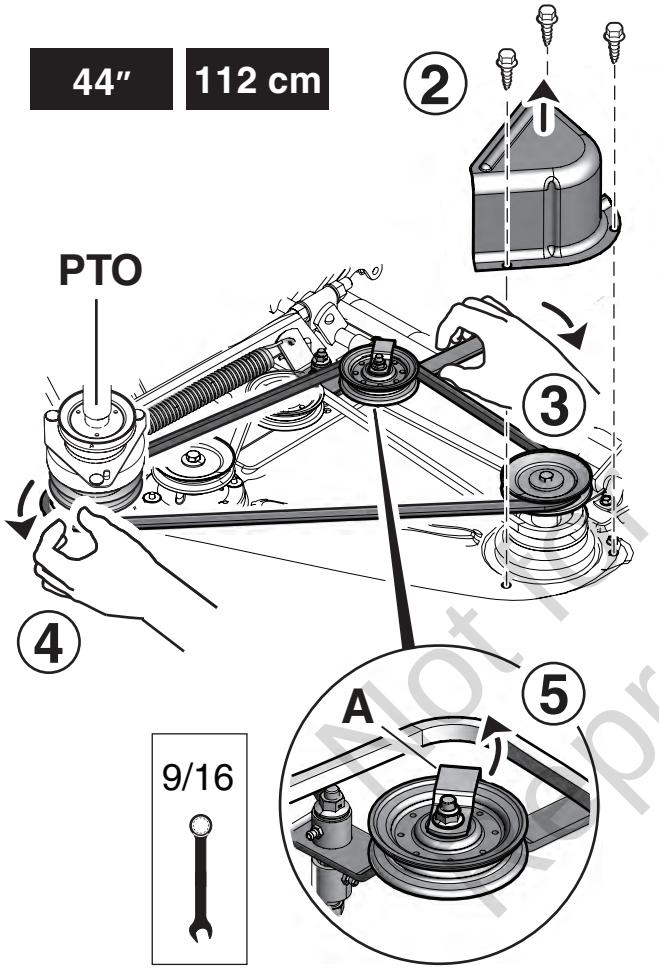

9/16

16 lb-ft
22 Nm

50″ **127 cm**

1/2

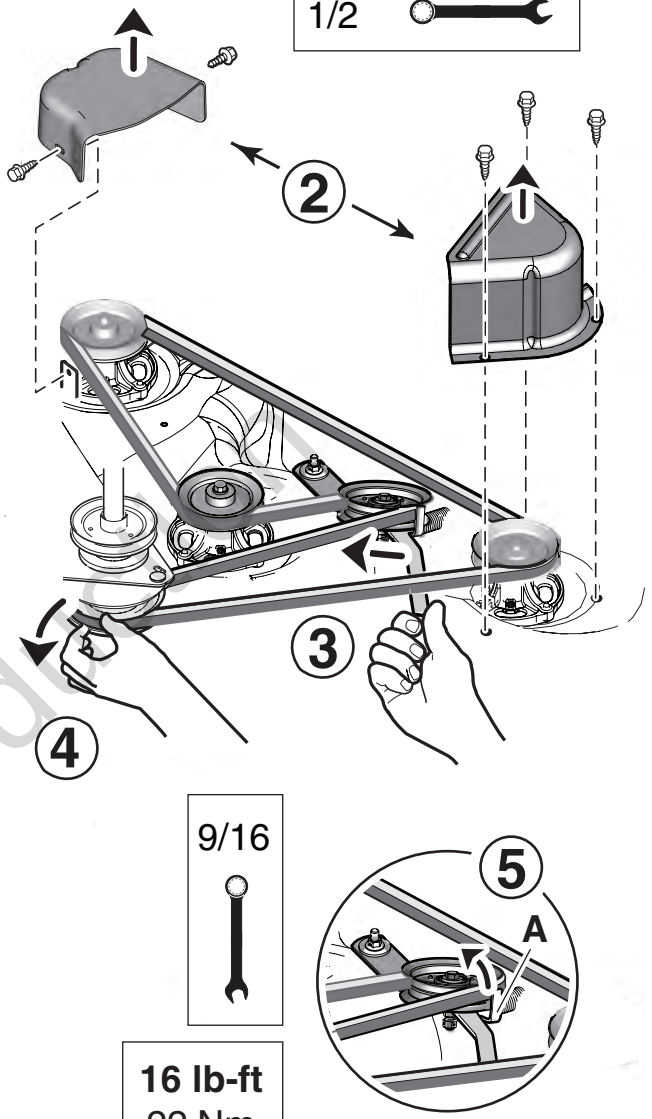

9/16

16 lb-ft
22 Nm

Not for reproduction

46″	117 cm
52″	132 cm

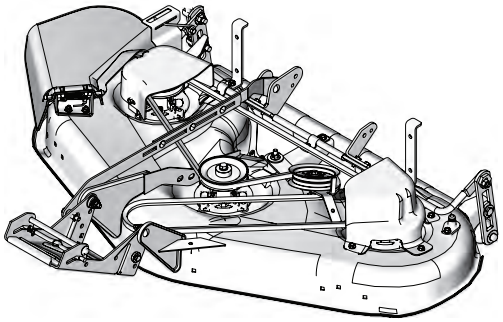

(en)

Preparation for Procedures 1

① Park tractor on a hard level surface.

⚠ WARNING

Unintentional start-up can result in entanglement, tramatic amputation, or laceration. Before beginning any service work on the tractor or mower deck:

② Set the parking brake,
③ Turn off the PTO,
④ Stop the engine then remove ignition key or safety key, and
⑤ Disconnect the spark plug wire(s).

(es)

Preparación para los procedimientos 1

① Estacione el tractor en una superficie dura y nivelada.

⚠ ADVERTENCIA

Una puesta en marcha involuntaria puede causar enredos, amputaciones traumáticas o laceraciones. Antes de comenzar con los trabajos de mantenimiento en el tractor o la cubierta del cortacésped:

② Active el freno de estacionamiento.
③ Apague la toma de fuerza.
④ Detenga el motor y luego retire la llave de encendido o la llave de seguridad.
⑤ Desconecte los cables de la bujía.

(fr)

Préparation aux procédures 1

① Stationner le tracteur sur un sol en dur.

⚠ AVERTISSEMENT

Un démarrage involontaire peut provoquer un enchevêtrement, des amputations ou des blessures profondes.
Avant de commencer à intervenir sur le tracteur ou le plateau de coupe :

② Engager le frein de stationnement.
③ Arrêter la PDF.
④ Arrêter le moteur, puis retirer la clé de contact ou la clé de sécurité.
⑤ Débrancher le ou les câbles de bougie.

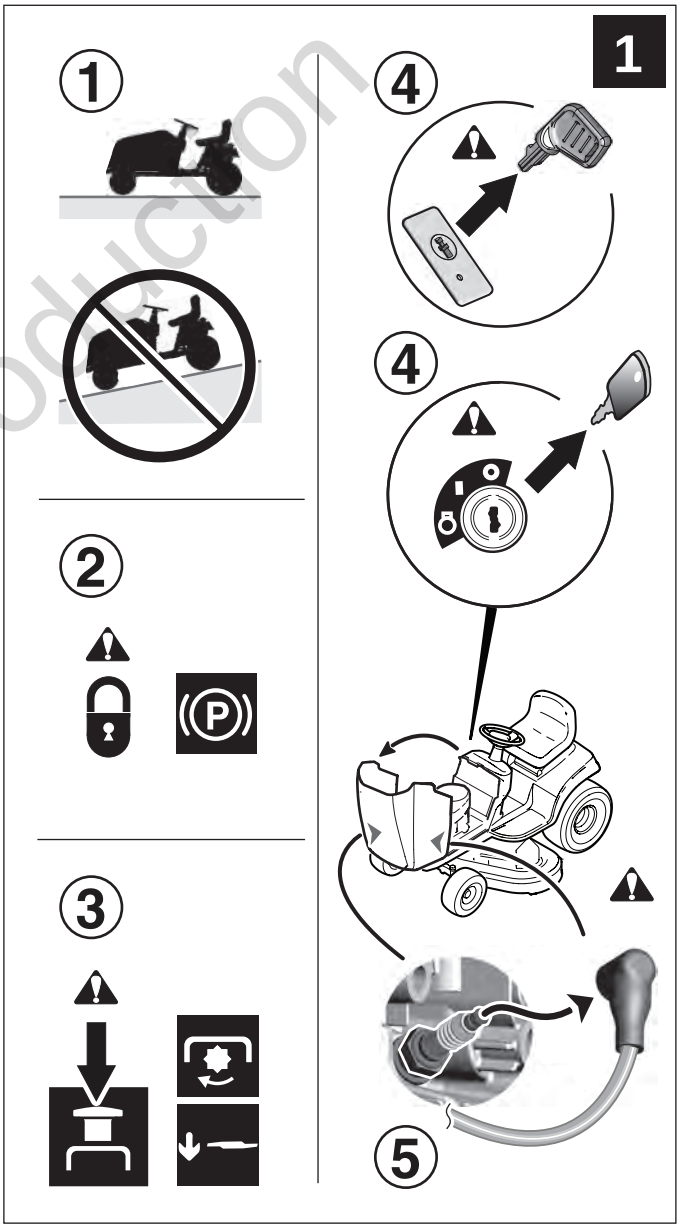

Not for Reproduction

en

Deck Installation

2

① Lower mower deck to the LOWEST height of cut.
② Turn the wheels fully to the left.
③ Slide mower deck under right side of tractor.
④ Pull back rod on front deck hitch.
⑤ Lift hitch and place it on hanger.
⑥ Push in rod to secure.
⑦ Attach the deck lift cables.
⑧ Connect height of cut harness.
⑨ Place belt on the PTO pulley.
⑩ Move idler arm (multiple styles shown) to remove belt tension.
⑪ Place belt on remaining pulley as shown.

es

Instalación de la cubierta

2

① Baje la cubierta del cortacésped a la altura de corte MÁS BAJA.
② Gire las ruedas completamente hacia la izquierda.
③ Deslice la cubierta del cortacésped por el lado derecho del tractor.
④ Tire de la varilla hacia afuera en el enganche frontal de la cubierta.
⑤ Levante el enganche y colóquelo en el soporte.
⑥ Empuje la varilla hacia adentro para fijar.
⑦ Conecte los cables de elevación de la cubierta.
⑧ Conecte el haz de cables de altura de corte (si está equipado).
⑨ Coloque la correa en la polea de toma de fuerza.
⑩ Mueva el brazo tensor (si está equipado) para eliminar la tensión de la correa.
⑪ Coloque la correa en la polea restante como se muestra.

fr

Pose du plateau

2

① Abaisser le carter de coupe sur la position de coupe LA PLUS BASSE.
② Tourner les roues à fond vers la gauche.
③ Glisser le carter de coupe sous le côté droit du tracteur.
④ Tirer en arrière la tige sur l'attelage de plateau avant.
⑤ Lever l'attelage et le placer sur la suspension.
⑥ Pousser la tige pour l'attacher.
⑦ Attacher les câbles de levage de plateau.
⑧ Connecter le ou les faisceaux de hauteur de coupe (si la machine en est équipée),
⑨ Placer la courroie sur la poulie de PDF.
⑩ Déplacer le bras de tension pour relâcher la tension de la courroie.
⑪ Placer la courroie sur la poulie restante, comme sur l'illustration.

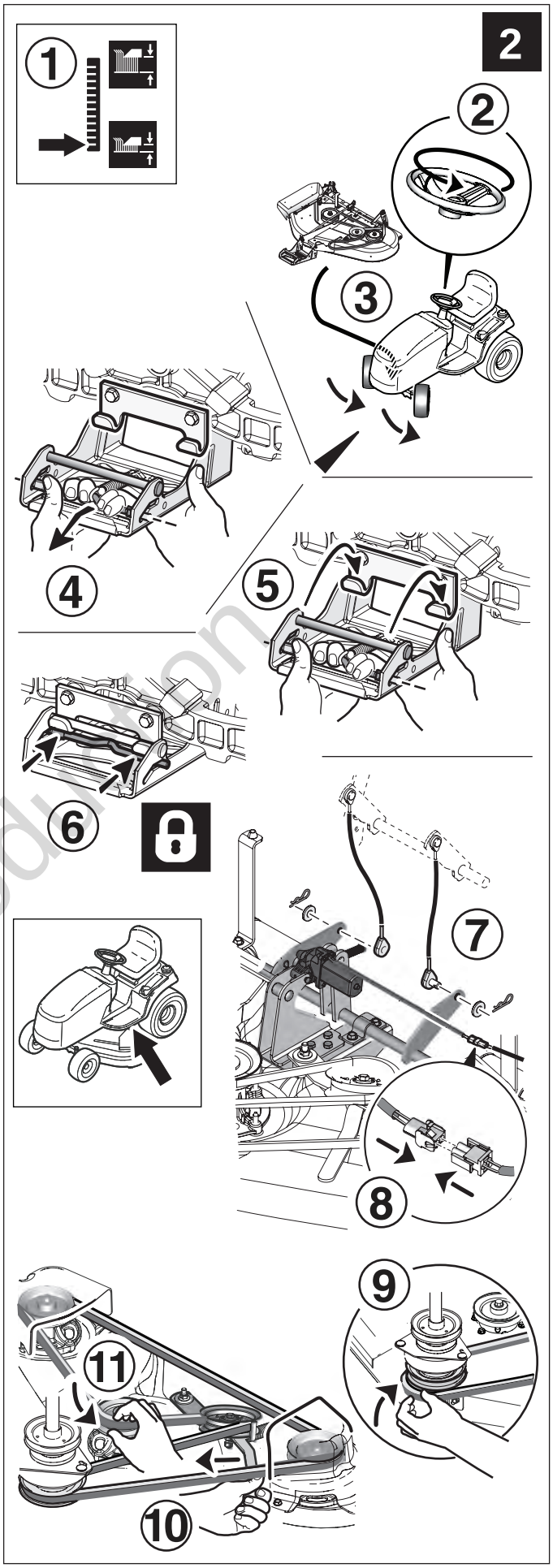

Not for Reproduction

en

Deck Leveling

3A

WARNING

Wear heavy gloves when handling or working around cutting blades. Blades are extremely sharp and can cause severe injury.

① Place the mower deck to the MID-HEIGHT of cut position.
② Turn the wheels straight ahead.
③ Set the tires to the pressures shown.

SIDE-TO-SIDE

④ Arrange the mower blades so they are pointing side-to-side.
⑤ Measure the distance between the outside tips and the ground.

The difference between measurement (A and B) (should be less than 1/8″ (3 mm).

⑥ IF AN ADJUSTMENT IS NEEDED

- Loosen the locknut (C) then turn the eccentric nut (D) to raise or lower left hand side of mower.
- When mower is level, hold the eccentric nut whiletightening the locknut (C). Torque as shown.

es

Nivelación de la cubierta

3A

ADVERTENCIA

Use guantes gruesos de cuero cuando manipule o trabaje alrededor de lascuchillas de corte. Las cuchillas son extremadamente afiladas y pueden provocar lesiones graves

① Coloque la cubierta del cortacésped en la posición de corte de ALTURA MEDIA.
② Gire las ruedas hacia adelante.
③ Ajuste los neumáticos según las presiones que se muestran.

LADO A LADO

④ Ordene las cuchillas exteriores del cortacésped, de modo que estén apuntando hacia los lados.
⑤ Mida la distancia entre las puntas exteriores y el suelo.

La diferencia entre las mediciones (A y B) debería ser menor que 3 mm.

⑥ SI SE NECESITA UN AJUSTE

- Suelte la contratuerca (C) y luego suelte la tuerca excéntrica (D) para elevar o bajar el lado izquierdo del cortacésped.
- Cuando el cortacésped esté nivelado, afirme la tuerca excéntrica mientras aprieta la contratuerca (C). Aplique torsión como se muestra.

fr

Mise à niveau du plateau

3A

AVERTISSEMENT

Porter des gants épais pour manipuler les lames de coupe outravailler autour. Les lames sont extrêmement aiguisées et peuvent être cause de graves blessures.

① Placer le plateau de coupe sur la position de coupe INTERMÉDIAIRE.
② Tourner les roues pour les remettre droites.
③ Régler la pression des pneus comme indiqué.

TRANSVERSALEMENT

④ Diriger les extrémités extérieures des lames de la tondeuse pour qu'elles pointent transversalement.
⑤ Mesurer la distance entre les extrémités extérieures et le sol.

La différence entre les mesures (A et B) doit être inférieure à 3 mm (1/8 po).

⑥ SI UN RÉGLAGE S'AVÈRE NÉCESSAIRE

- Desserrer l'écrou-frein (C), puis tourner l'écrou excentrique (D) pour lever ou abaisser le côté gauche de la tondeuse.
- Quand la tondeuse est à niveau, maintenir l'écrou-frein excentrique tout en serrant l'écrou-frein (C). Serrer comme sur l'illustration.

Not for Reproduction

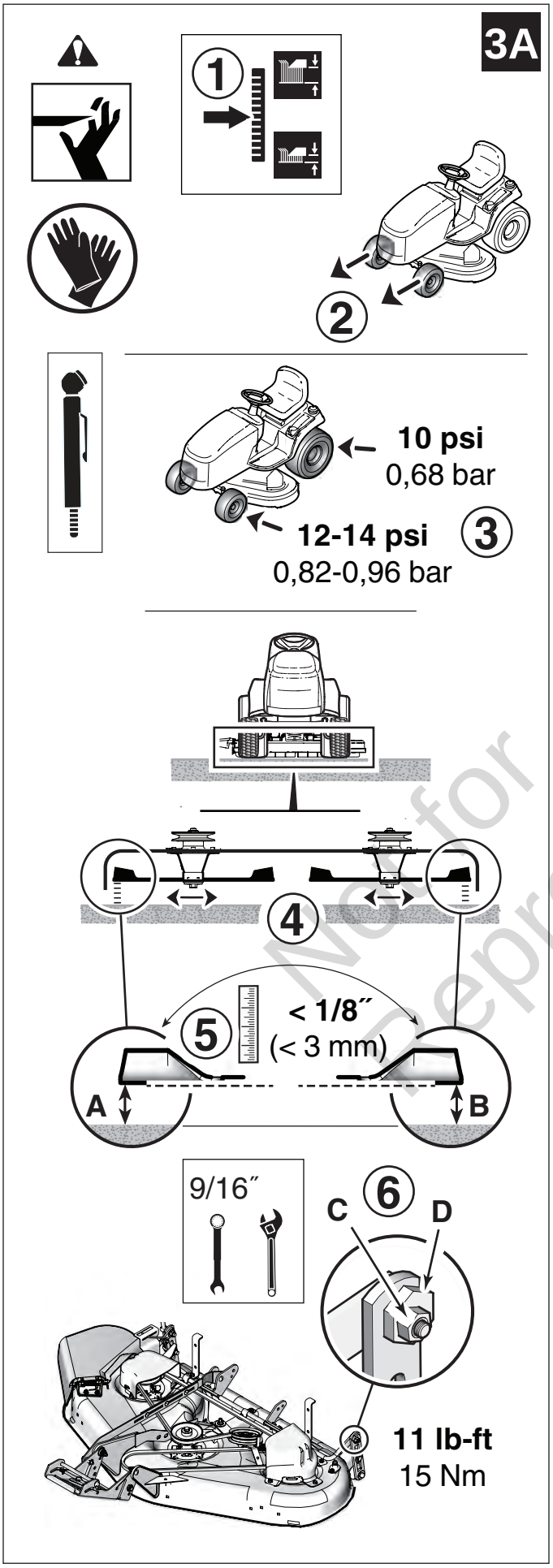

Not for Reproduction

(en)

FRONT-TO-BACK

3B

⑦ Arrange the right side and center mower blades so they point front-to-back.

⑧ Measure the distance between the outside tips as shown and the ground.

Measurement (F) should be 1/4˝ (6 mm) higher than measurement (E).

⑨ IF **MORE** THAN 3/8˝ (3 mm) OF ADJUSTMENT IS NEEDED:

⑩ Support the deck in front using two boards.

⑪ Loosen bolts on the adjusting rod, then adjust the boards until deck is level according to Step 8.

Tighten bolts and torque as shown.

⑫ IF **LESS** THAN 3/8˝ (3 mm) OF ADJUSTMENT IS NEEDED:

⑬ Loosen locknut (I) then turn the eccentric nut (J) to raise or lower front side of deck (F) until it is 1/4″ (6 mm) higher than the back (E). Hold the eccentric nut while tightening the locknut (I).

(es)

DE ADELANTE HACIA ATRÁS

3B

⑦ Ordene las cuchillas derecha y central de la cubierta del cortacésped, de modo que apunten de adelante hacia atrás.

⑧ Mida la distancia entre las puntas exteriores, como se muestra, y el suelo.

La medición (F) debería ser 6 mm mayor que la medición (E).

⑨ SI SE NECESITAN **MÁS** DE 3 mm DE AJUSTE:

⑩ Apoye la cubierta desde la parte delantera con dos tablas.

⑪ Suelte los perno s en la varilla de ajuste, luego ajuste las tablas hasta que la cubierta esté nivelada, de acuerdo con el Paso 8.

Apriete los pernos y aplique torsión como se muestra.

⑫ SI SE NECESITAN **MENOS** DE 3 mm DE AJUSTE:

⑬ Suelte la contratuerca (I) y luego suelte la tuerca excéntrica (J) para elevar o bajar la parte delantera de la cubierta (F) hasta que esté 6 mm más arriba que la parte posterior (E). Afirme la tuerca excéntrica mientras aprieta la contratuerca (I).

(fr)

DEVANT À ARRIÈRE

3B

⑦ Disposer les lames de coupe du côté droit et le centre pour qu'elles pointent de l'avant vers l'arrière.

⑧ Mesurer la distance entre les extrémités extérieures et le le sol comme illustré.

La mesure (F) doit être 1/4 po (6 mm) plus haute que la mesure (E).

⑨ SI PLUS DE 3 / 8˝ (3 MM) D'AJUSTEMENT EST REQUIS

⑩ Soutenir le tablier à l'avant à l'aide de deux planches.

⑪ Desserrer les boulons de la tige, puis ajustez les jusqu'à ce que le pont est niveau selon l'étape 8.

⑫ IF MOINS DE 3/8 PO (3 MM) D'AJUSTEMENT EST REQUIS

⑬ Desserrer le contre-écrou (I), puis tourner l'écrou excentrique (J) pour relever ou abaisser la partie avant du pont (F) jusqu'à ce qu'il est 1/4 po (6 mm) supérieur à (E) à l'arrière.

Not for Reproduction

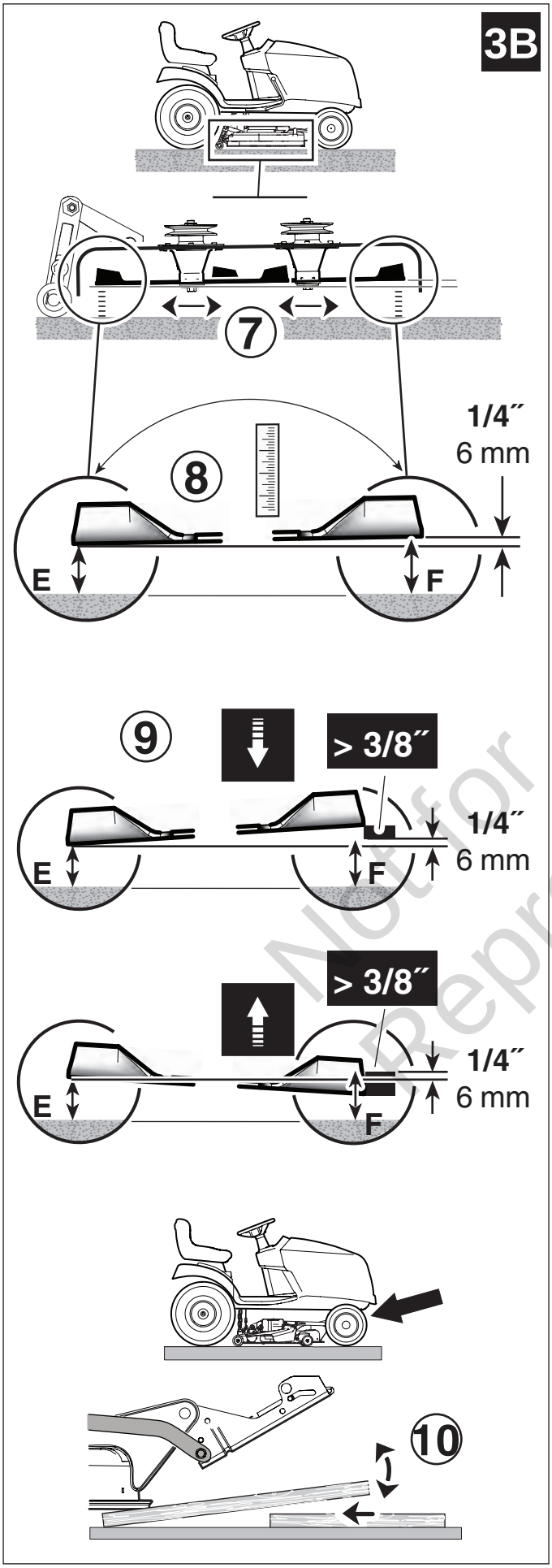

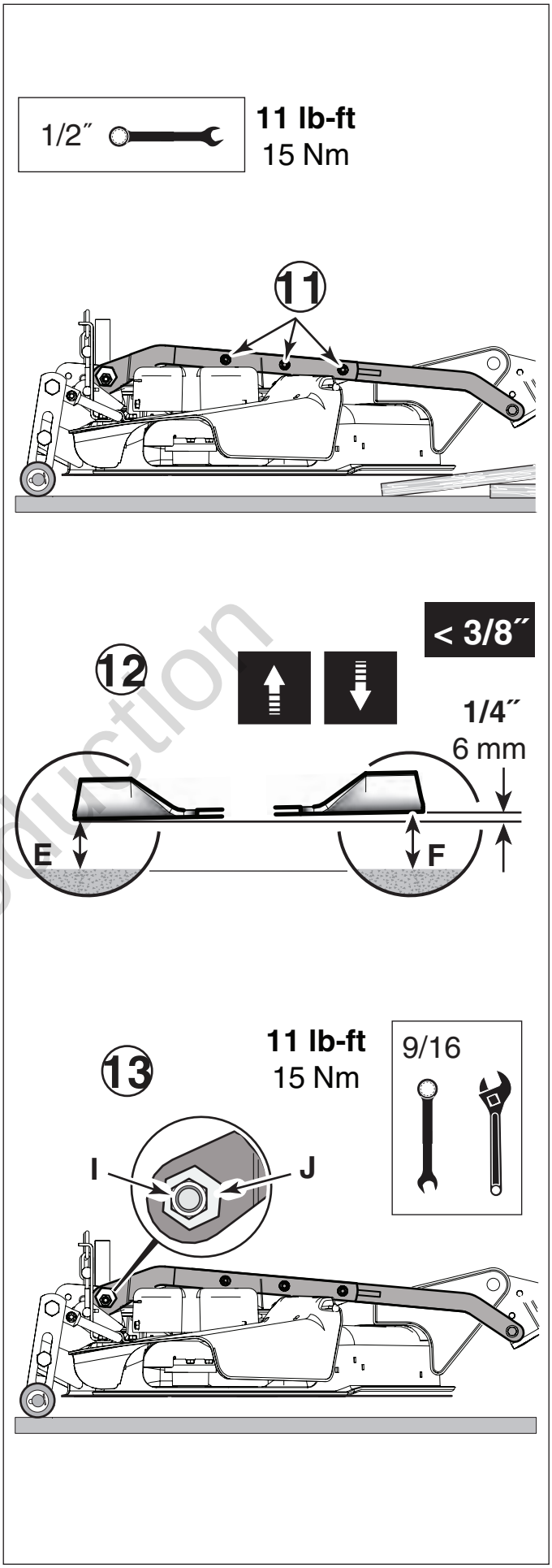

Not for Reproduction

en

Deck Removal

4

① Lower mower deck to the LOWEST height of cut.
② Disconnect the harness.
③ Move idler arm to remove belt tension.
④ Remove the belt from the pulley as shown.
⑤ Disconnect the tractor lift cables.
⑥ Pull back the rod on the deck hitch.
⑦ Lift hitch and remove it from the hanger.
⑧ Turn the wheels fully to the left.
⑨ Slide deck out from the right side of tractor.

es

Retiro de la cubierta

4

① Baje la cubierta del cortacésped a la altura de corte MÁS BAJA.
② Desconecte el arnés.
③ Mueva el brazo de la polea tensora para eliminar la tensión de la correa.
④ Retire la correa de la polea como se muestra.
⑤ Desconecte los cables de elevación de la cubierta del tractor.
⑥ Tire de la varilla hacia afuera en el enganche frontal de la cubierta.
⑦ Levante el enganche y retírelo del soporte.
⑧ Gire las ruedas completamente hacia la izquierda.
⑨ Retire la cubierta del cortacésped desde el lado derecho del tractor.

fr

Dépose du plateau

4

① Abaisser le carter de coupe sur la position de coupe la plus BASSE.
② Débranchez le harnais.
③ Déplace le bras de renvoi pour détendre la courroie.
④ IF moins de 3/8 po (3 mm) d'ajustement est requis.
⑤ Débrancher les câbles du lève-carter du tracteur.
⑥ Retirer la tige sur l'attelage du pont.
⑦ Soulever attelage et le placer sur étrier.
⑧ Tourner les roues à fond vers la gauche.
⑨ Glisser le carter de coupe sous le côté droit du tracteur.

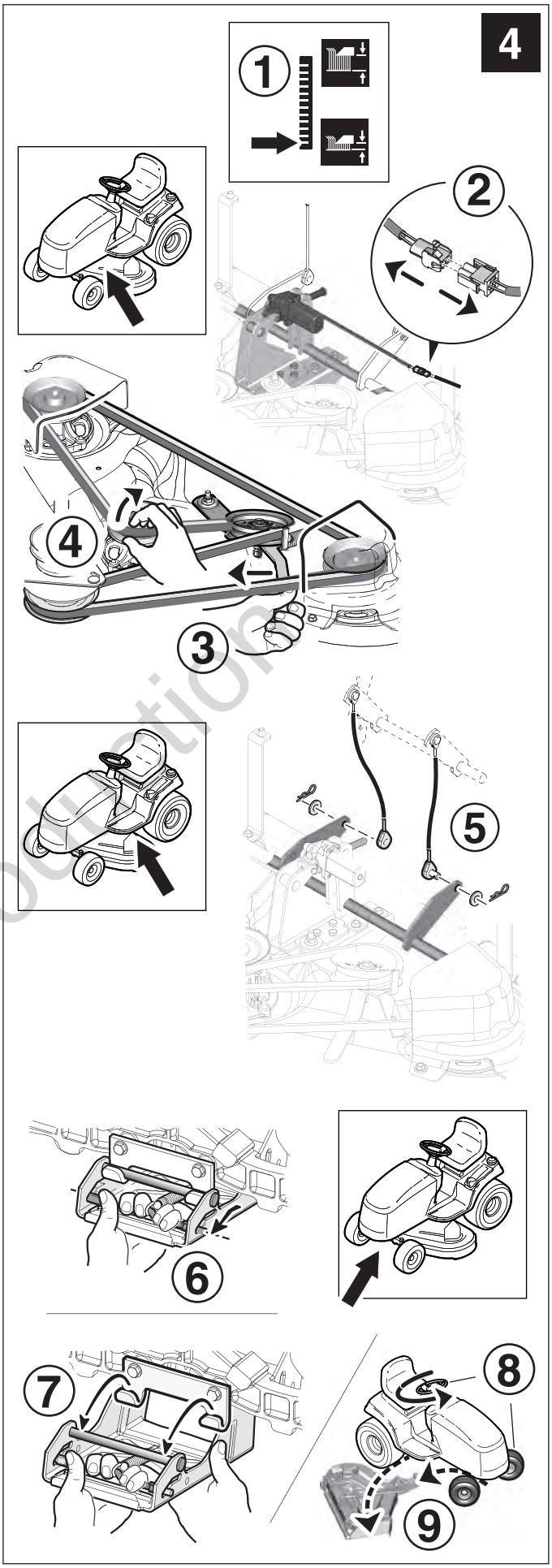

Not for Reproduction

en

Lubrication

5

A grease fitting is provided on the blade spindles.

The pulleys are equipped with sealed bearings, which does not require lubrication.

es

Lubricación

5

Se proporciona un engrasador en los ejes de la cuchilla.

Las poleas están equipadas con cojinetes sellados, los cuales no requieren lubricación.

fr

Lubrification

5

Il y a un graisseur sur les mandrins.

La polea tensora está equipada con un cojinete sellado, el cual no requiere lubricación

Not for Reproduction

5

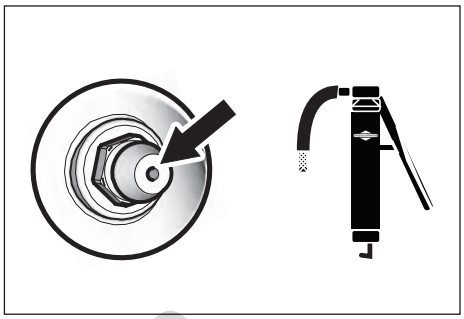

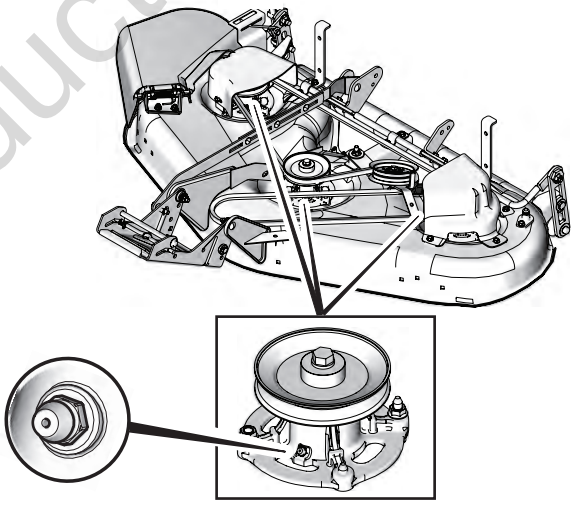

Blade Servicing 6

WARNING

Wear heavy gloves when handling or working around cutting blades. Blades are extremely sharp and can cause severe injury.

For your personal safety, if blade is damaged, it must be replaced.

Note: Deck must be removed to service blades. **See Deck Removal**.

① To remove blade, use a block of wood to prevent blade rotation while loosening capscrew.

② If the blade is dull, sharpen at 22 to 28 degrees. DO NOT sharpen beyond existing cutting edge.

③ After sharpening the blades, check to make sure they are balanced. Place the center hole of the blade on a nail lubricated with a drop of oil. A balanced blade will remain level. If necessary, correct blade balance by grinding the heavy end of the blade.

④ Reinstall the blade with the airlifts pointing up toward the mower deck as shown.

WARNING

The blade mounting capscrew must be installed with a spring washer (A).

Ensure capscrews are tightened to the torque value shown.

⑤ Install the concave side of the washer toward the blade.Install the bolt hand tight to hold the washer and blade onto the shaft (make sure the blade is fully seated onto the shaft).

⑥ Tighten the blade bolt to 50-60 lb-ft torque while holding onto the pulley bolt with a wrench.

⑦ Tighten the pulley bolt to 50-60 lb-ft torque while holding onto the blade bolt with a wrench.

Mantenimiento de la cuchilla 6

ADVERTENCIA

Use guantes gruesos de cuero cuando manipule o trabaje alrededor de lascuchillas de corte. Las cuchillas son extremadamente afiladas y pueden provocar lesiones graves.

Por su seguridad personal, debe reemplazar la cuchilla si está dañada.

Nota: Se debe retirar la cubierta para realizar mantenimiento en las cuchillas. **Consulte Retiro de la cubierta**

① Para retirar la cuchilla, utilice un bloque de madera para evitar que la cuchilla gire mientras suelta el tornillo de cabeza.

② Si la cuchilla está en buenas condiciones, afílela de 22 a 28 grados. No afile más allá del borde de corte original.

③ Después de afilar las cuchillas, compruebe que están equilibradas. Coloque el orificio central de la cuchilla en un clavo lubricado con una gota de aceite. Una cuchilla equilibrada permanece nivelada. Si es necesario, afile el extremo pesado de la cuchilla para corregir el equilibrio de la misma.

④ Vuelva a instalar la cuchilla (Figura 14) con los elevadores apuntando hacia la plataforma del cortacésped como se muestra.

ADVERTENCIA

El tornillo de cabeza de montaje se debe instalar con una arandela de resorte (A).

Asegúrese de que los tornillos de cabeza estén apretados según los valores de torsión que se muestran.

⑤ Apriete con la mano el perno para fijar la arandela (lado cóncavo de la arandela hacia la cuchilla) y la cuchilla al eje (asegúrese de que la cuchilla esté totalmente asentada en el eje).

⑥ Apriete el perno de la cuchilla a una torsión de 68 a 81 Nm mientras sostiene el perno de la polea con una llave.

⑦ Apriete el perno de la polea a una torsión de 68 a 81 Nm mientras sostiene el perno de la cuchilla con una llave.

Not for Reproduction

Intervention sur les lames

6

AVERTISSEMENT

Porter des gants épais pour manipuler les lames de coupe outravailler autour. Les lames sont extrêmement aiguisées et peuvent être cause de graves blessures.
Par mesure de sécurité personnelle, si la lame est endommagée, elle doit être remplacée.

Remarque : Le plateau doit être déposé pour intervenir sur les lames. **Voir Dépose du plateau.**

① Pour déposer une lame, utiliser un bloc de bois pour empêcher la lame de tourner pendant le desserrage de la vis d'assemblage.

② Si la lame est en bon état, affûter entre 22 et 28 degrés. NE PAS affûter au-delà du bord de coupe existant.

③ Après avoir affûté les lames, les vérifier pour s'assurer qu'elles sont équilibrées. Placer le trou au centre de la lame sur un clou lubrifié d'une goutte d'huile. Une lame équilibrée restera nivelée. Au besoin, corriger l'équilibre de la lame en meulant l'extrémité lourde de la lame.

④ Replacer la lame, le côté non tranchant pointant vers le plateau de coupe, comme sur l'illustration.

AVERTISSEMENT Risque d'objets projetés

La vis de fixation de la lame doit être installée avec une rondelle à ressort (A).
Veiller à ce que les vis de fixation soient serrées selon les couples de serrage indiqués.

⑤ Serrer le boulon en tenant la rondelle (côté concave de la rondelle vers la lame) et la lame sur l'arbre (veiller à ce que la lame repose bien sur l'arbre).

⑥ Serrer le boulon de la lame à un couple entre 50 et 60 lb-pi tout en tenant le boulon de la poulie avec une clé.

⑦ Serrer le boulon de la poulie à un couple entre 50 et 60 lb-pi tout en tenant le boulon de la lame avec une clé.

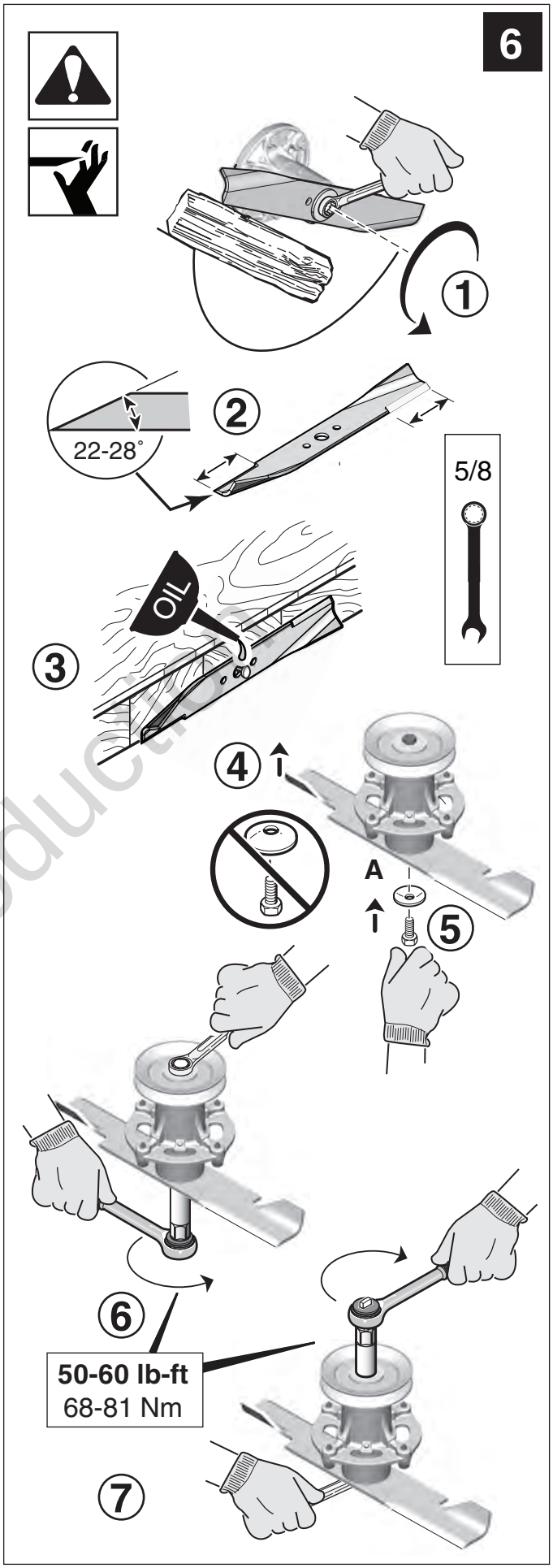

Not for Reproduction

(en)

Belt Replacement

7

Remove

① Lower mower deck to the lowest height of cut.
② Remove belt covers.
③ Move idler arm to remove belt tension.
④ Remove belt from the PTO pulley.
⑤ Slide belt off - between pulley and belt guides (A). Loosen bolt if necessary.

Install

Note: After installing new belt, check the belt guide (A) gap it should be approximately 1/8″ (3.3 mm) away from belt. Torque the bolt as shown.

(es)

Reemplazo de la correa

7

TIRO

① Baje la cubierta del cortacésped a la altura de corte MÁS BAJA.
② Retire las cubiertas de la correa.
③ Mueva el brazo de la polea tensora para eliminar la tensión de la correa.
④ Retire la correa de la polea de toma de fuerza.
⑤ Slip belt off - between pulley and belt guide (A). Loosen pulley bolt (B) if needed.

INSTALACIÓN

Nota: Después de instalar una nueva correa, revise la separación de la guía de la correa (A), debería estar aproximadamente a 3,3 mm de la correa. Aplique torsión como se muestra.

(fr)

Remplacement des courroies

7

RETIRER

① Abaisser le carter de coupe sur la position de coupe la plus BASSE.
② Enlever le couvre-courroie.
③ Déplace le bras de renvoi pour détendre la courroie.
④ Déposer la courroie de la poulie de PDF.
⑤ Glisser la courroie - entre la poulie et le guide de courroie (A). Desserrer la vis si nécessaire.

INSTALLER

Remarque : Après l'installation d'une courroie neuve, vérifier l'écart du guide de courroie (A). Il devrait être à environ 1/8 po (3,3 mm) de la courroie. Couple comme indiqué. Serrer comme sur l'illustration.

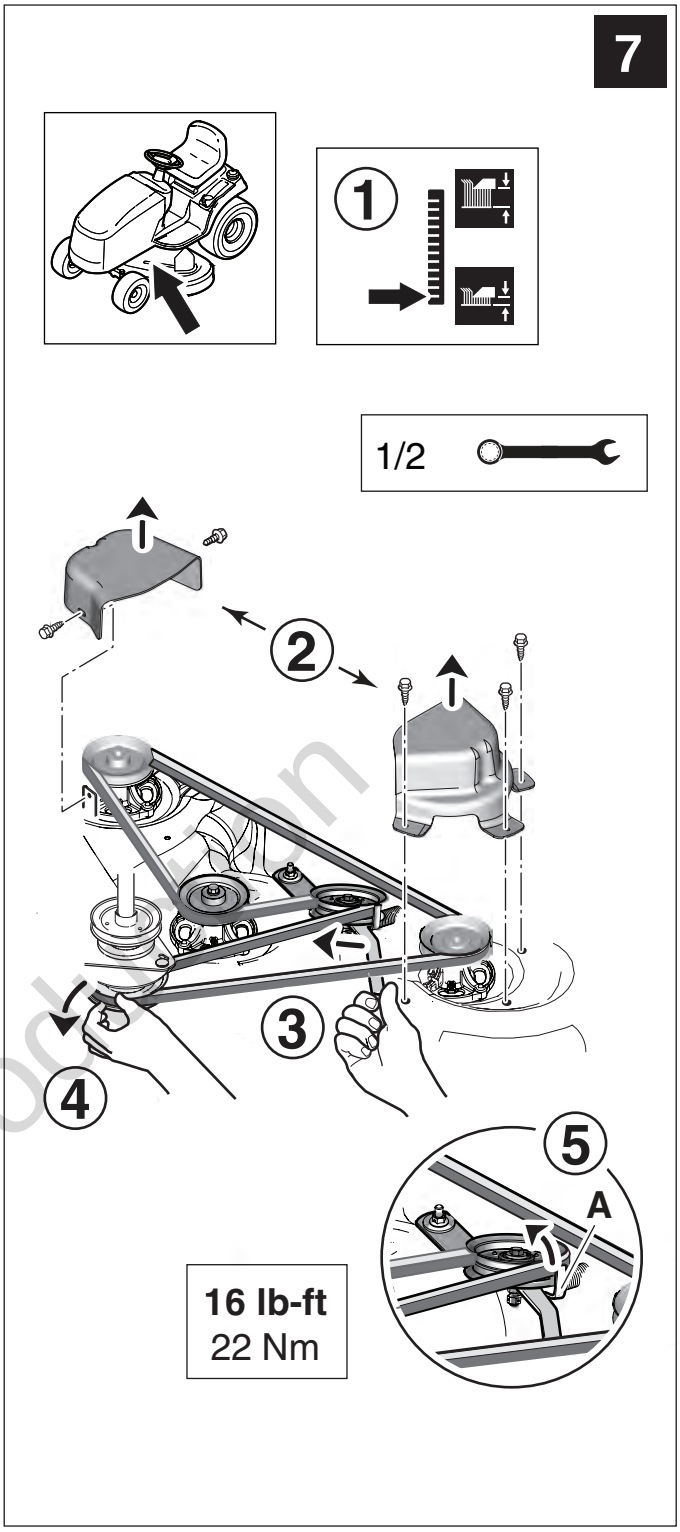

Not for Reproduction